PLANO CUBIERTA DE CALAMINA Y BAJANTES PLUVIALES

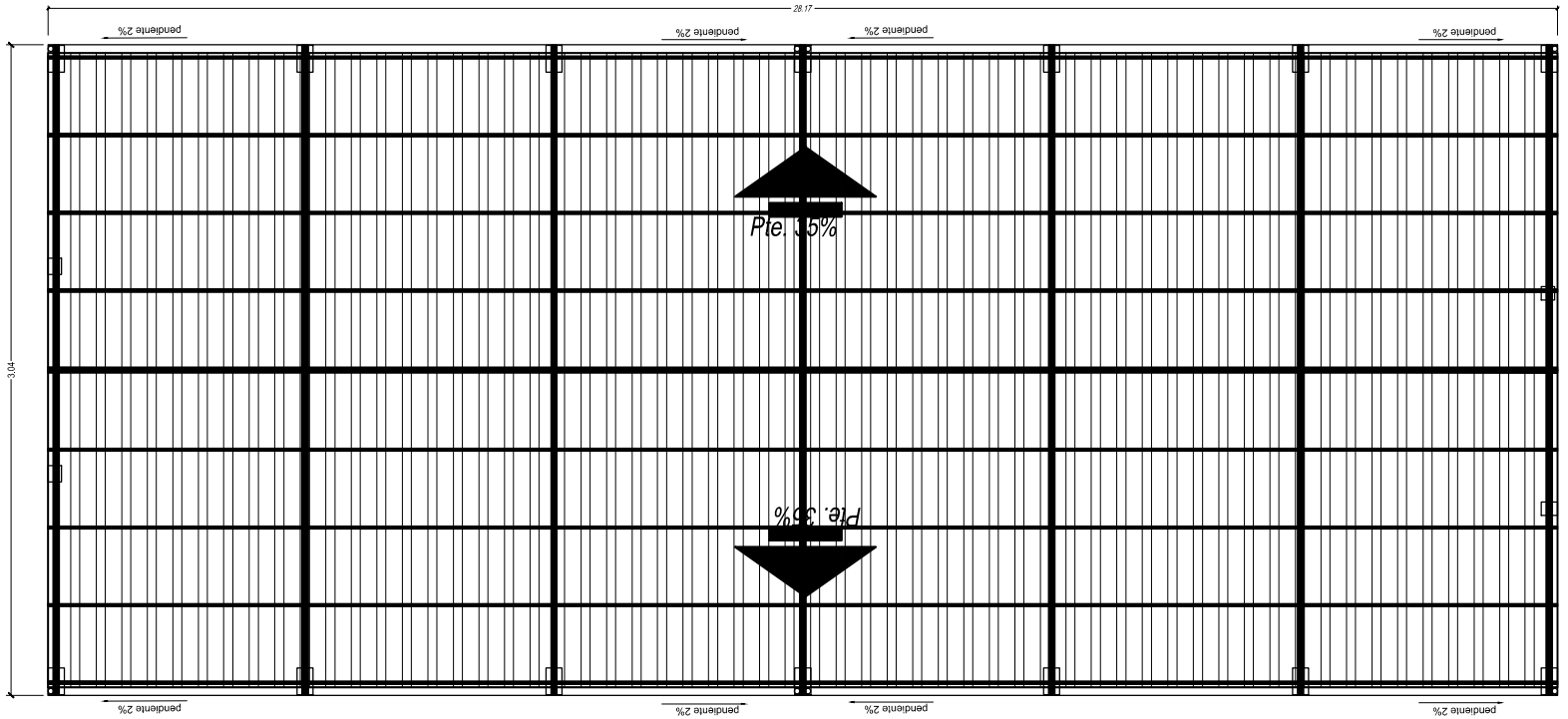

DETALLE CONSTRUCTIVO UNION CERCHA COLUMNA

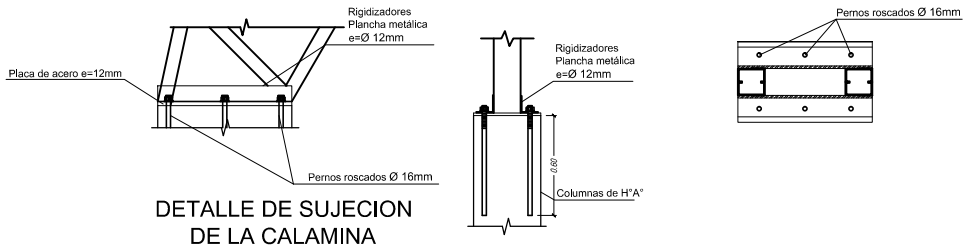

DETALLE DE SUJECION DE LA CALAMINA

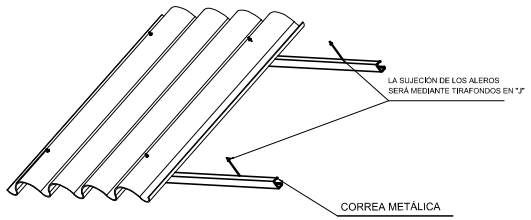

DETALLE DE CORREAS Y CUBIERTA

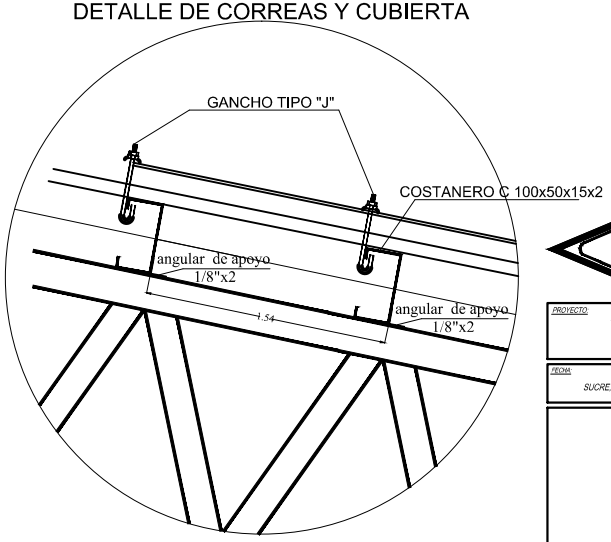

YPFB

DIARIO JAVIER YAÑEZ/LOCOTIPO/LOGO.jpg

PROYECTO:

TINGLADO Y OBRAS MENORES EN DEPÓSITO DE YPFB
ZONA SAGRADA FAMILIA SALIDA A CBBA SUCRE

FECHA:	Esc.:	LAMINA:
SUCRE, NOVIEMBRE DE 2013	1:50	5 DE 6