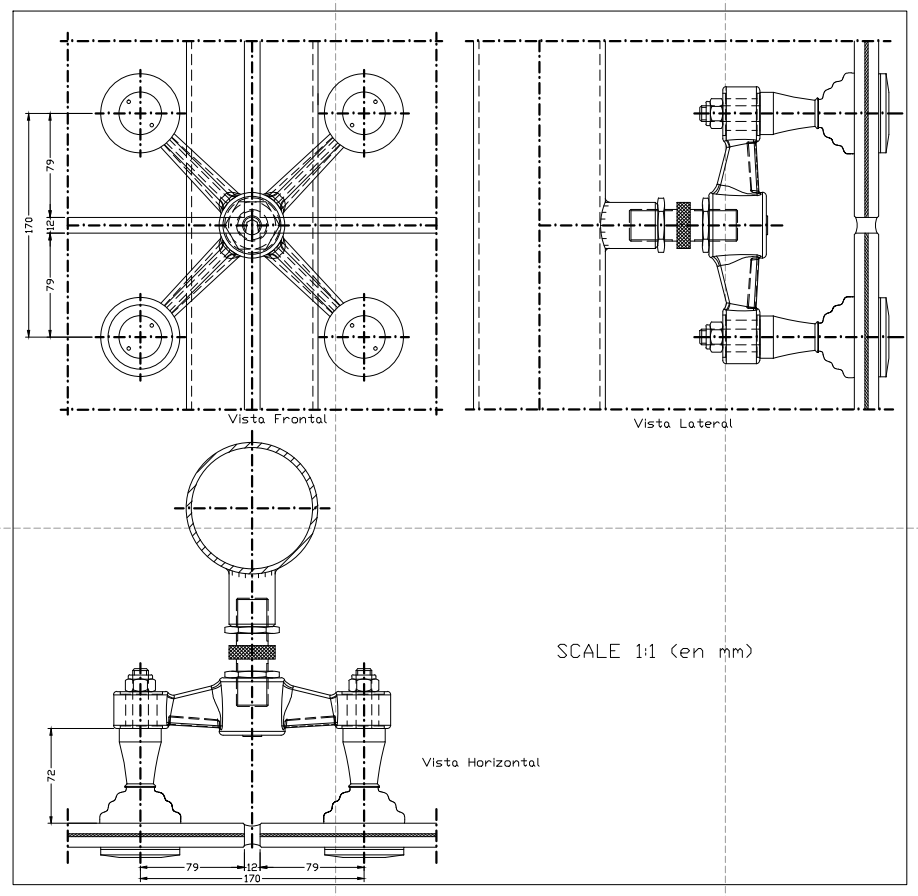


DETALLE ARAÑA 1

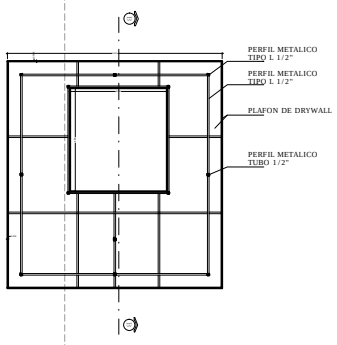


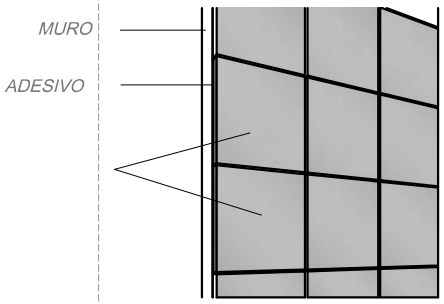


LAMINA DE ALUMINIO COMPUESTO 1

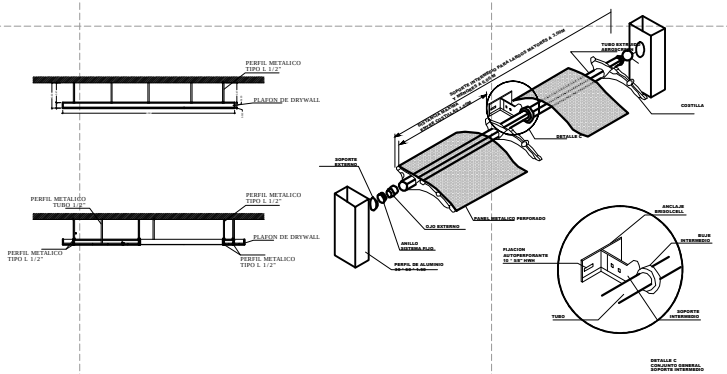


DETALLE PLAFON 1

| REVISIONES | | | | | |
|---|---|---|---|---|---|
| FECHA | REV. | DESCRIPCIÓN | POR | CP | CLT |
| | | | | | |

REPRESENTANTE LEGAL:

ARQUITECTO:

PROFESIONAL RESPONSABLE:

RESPONSABLE DE OBRA:

UBICACION:

DIBUJO ELABORADO EN:

ARQUITECTO PROYECTISTA: MARIA SOLEDAD ORTEGA BARRON

PROPIETARIO:

OBRA: CONST. OFICINAS DISTRITO COMERCIAL AMAZONICO

UBICACION: AV. HEROES DEL CHACO

MODELO: -

ARCHIVO: A - 05

LOCALIDAD: RIBERALTA - BENI

DESCRIPCIÓN: PLANOS DE DETALLES CONSTRUCTIVOS

ESPECIALIDAD: ARQUITECTURA

FECHA: AGOSTO -13

ESCALA:

REVISION: 1

LAMINA: 5/6