GRÁFICOS

1. LETREROS

1.1. LETREROS DE SEÑALIZACIÓN - HOMBRES TRABAJANDO.

(ESTRUCTURA METÁLICA, 850 mm de ancho por 1300 mm de alto)

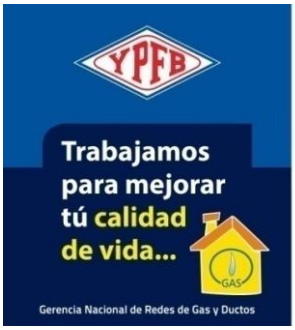

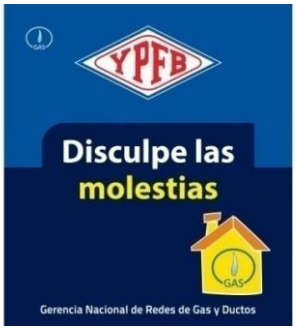

Elaborado y Recibido por:	Aprobado por:
Ing. Lyndsay Yk. Oroza Parra RESPONSABLE DE INGENIERIA U.I.P. – U.D.C.O.R. DISTRITAL REDES DE GAS ORURO GRGD – Y.P.F.B	*Alex G. Choque Huanca* JEFE UNIDAD DISTRITAL DE CONSTRUCCIONES DISTRITAL REDES DE GAS ORURO GRGD – Y.P.F.B

1.2. LETRERO DE OBRA. (De acuerdo a especificación, 2,8 m de ancho por 2,0 mm de alto)

2, 8 [m]

2, 0 [m]

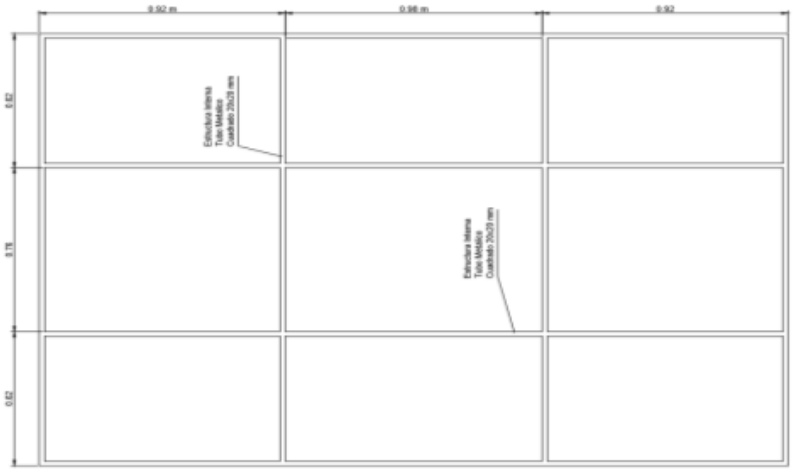

Elaborado y Recibido por:	Aprobado por:
Ing. Lyndsay Yk. Oroza Parra RESPONSABLE DE INGENIERIA U.I.P. – U.D.C.O.R. DISTRITAL REDES DE GAS ORURO GRGD – Y.P.F.B	*Alex G. Choque Huanca* JEFE UNIDAD DISTRITAL DE CONSTRUCCIONES DISTRITAL REDES DE GAS ORURO GRGD – Y.P.F.B

2. EXCAVACIÓN DE ZANJAS

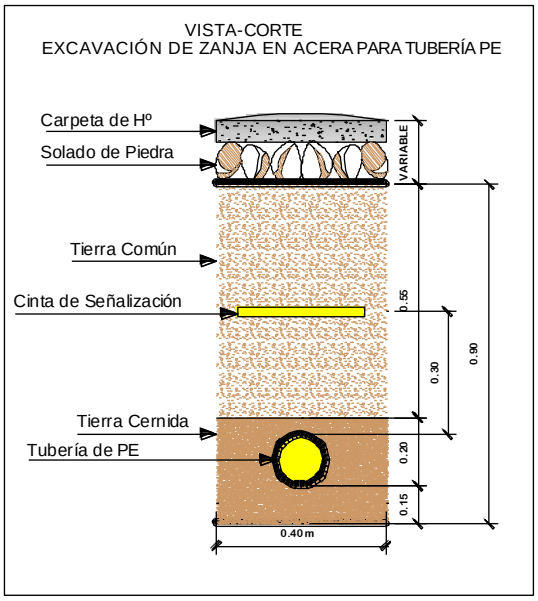

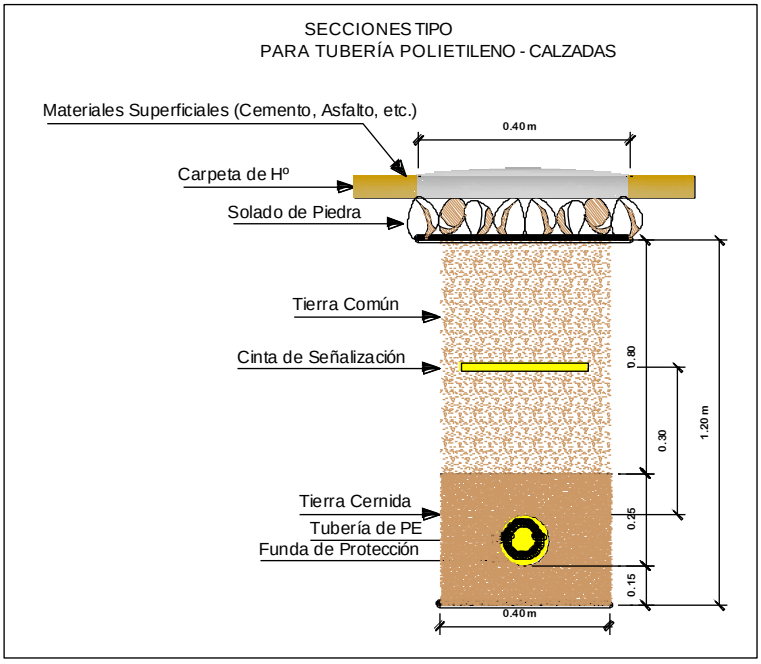

Elaborado y Recibido por:	Aprobado por:
Ing. Lyndsay Yk. Oroza Parra RESPONSABLE DE INGENIERIA U.I.P. – U.D.C.O.R. DISTRITAL REDES DE GAS ORURO GRGD – Y.P.F.B	**Alex G. Choque Huanca** JEFE UNIDAD DISTRITAL DE CONSTRUCCIONES DISTRITAL REDES DE GAS ORURO GRGD – Y.P.F.B

3. OBRAS DE FIJACIÓN DE VÁLVULAS Y SEÑALIZACIÓN HORIZONTAL

3.1 BASES DE HORMIGÓN PARA SEÑALIZACIÓN HORIZONTAL EN COBERTURAS DE EMPEDRADO Y TIERRA

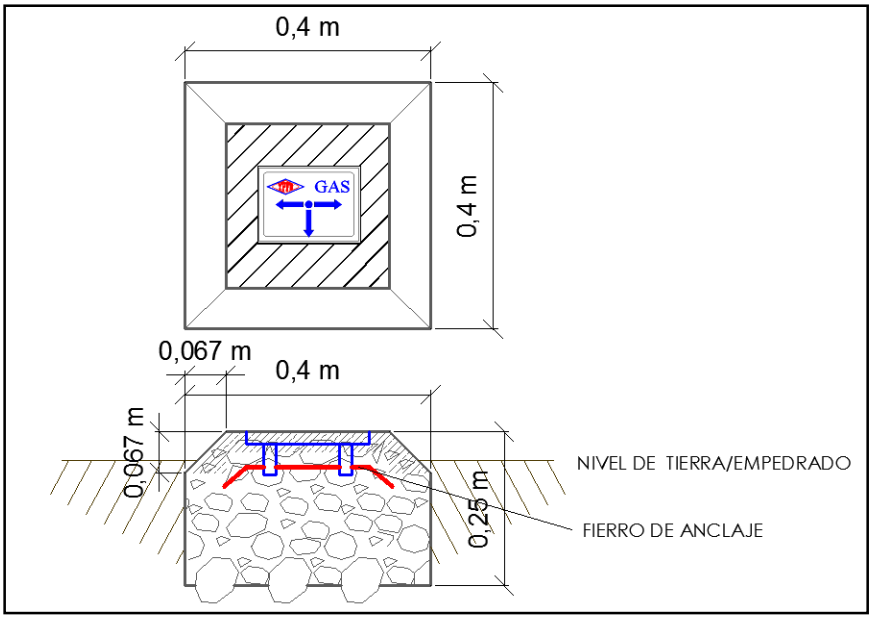

3.2 PLAQUETAS DE SEÑALIZACIÓN HORIZONTAL EN COBERTURAS DE ACERAS DE HORMIGÓN

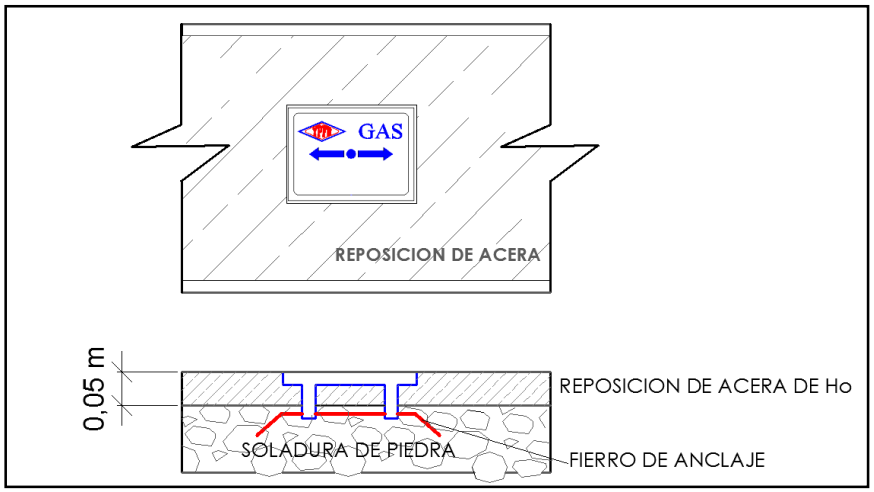

Elaborado y Recibido por:	Aprobado por:
Ing. Lyndsay Yk. Oroza Parra RESPONSABLE DE INGENIERIA U.I.P. – U.D.C.O.R. DISTRITAL REDES DE GAS ORURO GRGD – Y.P.F.B	**Alex G. Choque Huanca** JEFE UNIDAD DISTRITAL DE CONSTRUCCIONES DISTRITAL REDES DE GAS ORURO GRGD – Y.P.F.B

3.3 ESTRUCTURA PARA VÁLVULAS

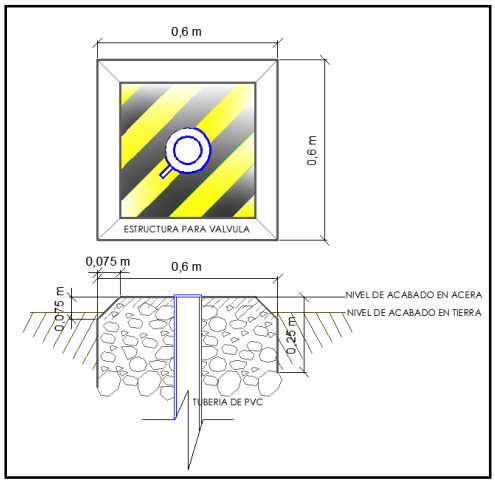

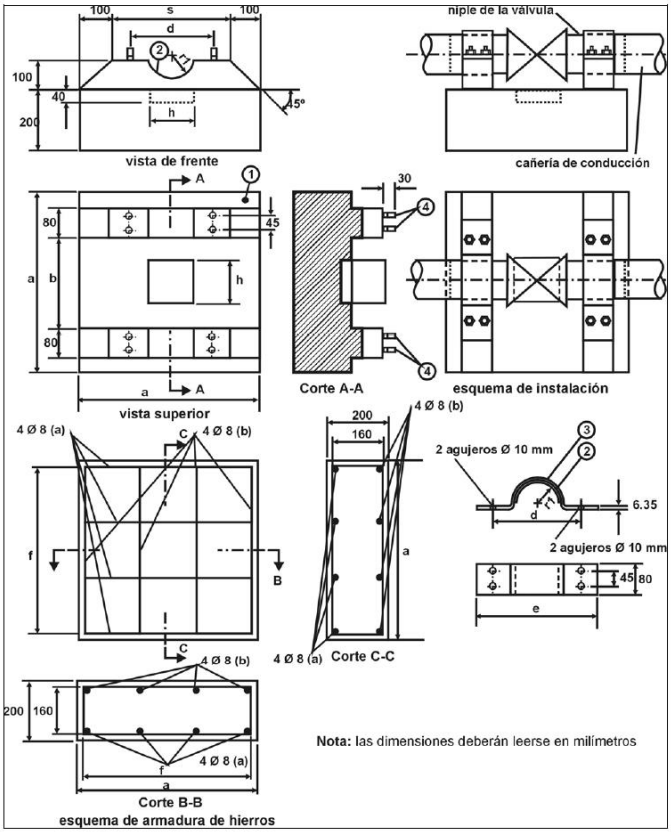

Elaborado y Recibido por:	Aprobado por:
Ing. Lyndsay Yk. Oroza Parra RESPONSABLE DE INGENIERIA U.I.P. – U.D.C.O.R. DISTRITAL REDES DE GAS ORURO GRGD – Y.P.F.B	*Alex G. Choque Huanca* JEFE UNIDAD DISTRITAL DE CONSTRUCCIONES DISTRITAL REDES DE GAS ORURO GRGD – Y.P.F.B

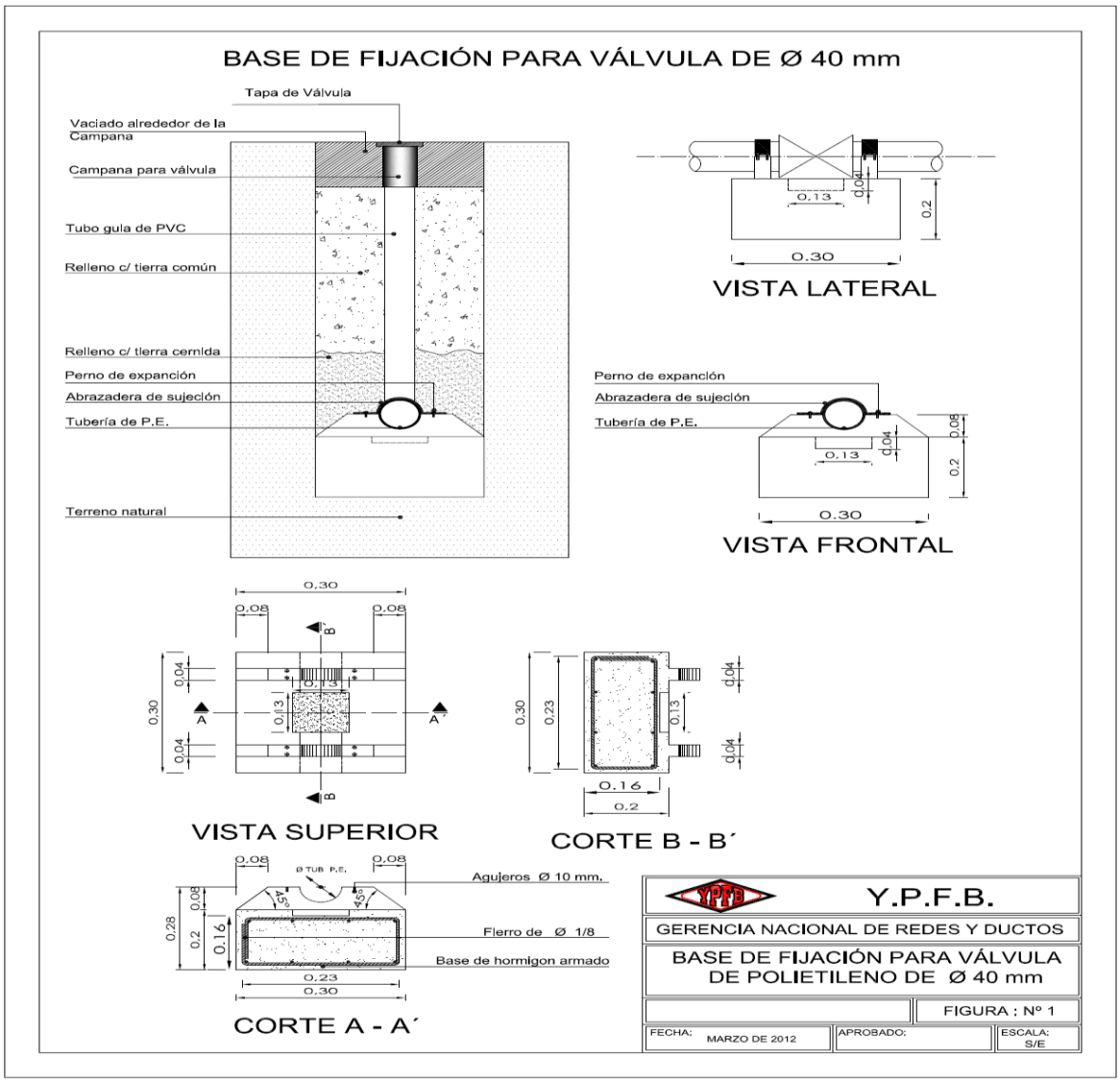

Elaborado y Recibido por:	Aprobado por:
Ing. Lyndsay Yk. Oroza Parra RESPONSABLE DE INGENIERIA U.I.P. – U.D.C.O.R. DISTRITAL REDES DE GAS ORURO GRGD – Y.P.F.B	*Alex G. Choque Huanca* JEFE UNIDAD DISTRITAL DE CONSTRUCCIONES DISTRITAL REDES DE GAS ORURO GRGD – Y.P.F.B

BASE DE FIJACIÓN PARA VÁLVULA DE POLIETILENO

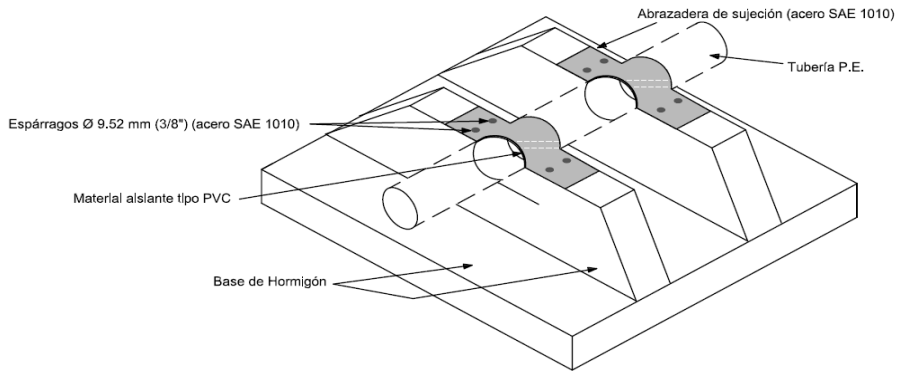

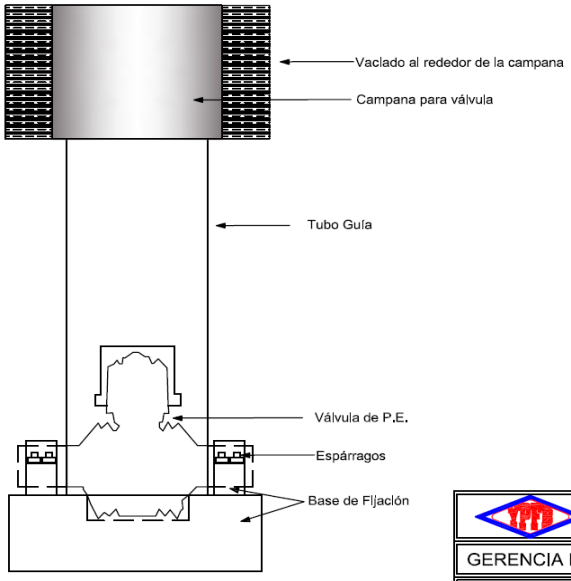

VISTA - CORTE PARA VACIADO ALREDEDOR DE CAMPANA

Y.P.F.B.	
GERENCIA NACIONAL DE REDES Y DUCTOS	
ESQUEMA DE FIJACIÓN PARA VALVULA DE POLIETILENO	
	FIGURA : Nº 2
FECHA: FEBRERO DE 2011	APROBADO: / ESCALA: S/E

Elaborado y Recibido por:	Aprobado por:
Ing. Lyndsay Yk. Oroza Parra RESPONSABLE DE INGENIERIA U.I.P. – U.D.C.O.R. DISTRITAL REDES DE GAS ORURO GRGD – Y.P.F.B	*Alex G. Choque Huanca* JEFE UNIDAD DISTRITAL DE CONSTRUCCIONES DISTRITAL REDES DE GAS ORURO GRGD – Y.P.F.B

3.4 DETALLE DE LA BASE DE FIJACIÓN DE VÁLVULA DE P.E

Pos.	Denominación	Cantidad
1	Base de hormigón	
2	Material asilante tipo P.V.C.	
3	Abrazadera de sujeción (acero SAE 1010)	2
4	Espárragos Ø 9,52 mm (3/8")(acero SAE 1010)	8

Dimensión Ø válvula mm.	a	b	c	d	e	f	r	h
mm.	mm.	Esta dimensión será tal que la sujeción se realice sobre el niple de la válvula o la transición de acero	mm.	mm.	mm.	mm.	mm.	mm.
40	267		133	67	93	240	23	123
63	420		210	105	147	378	37	185
90	700		500	140	180	660	47	185
110	700		500	160	200	660	60	211
125	795		568	182	227	750	68	240

4. TRANSPORTE Y MANIPULACIÓN DE TUBERÍA

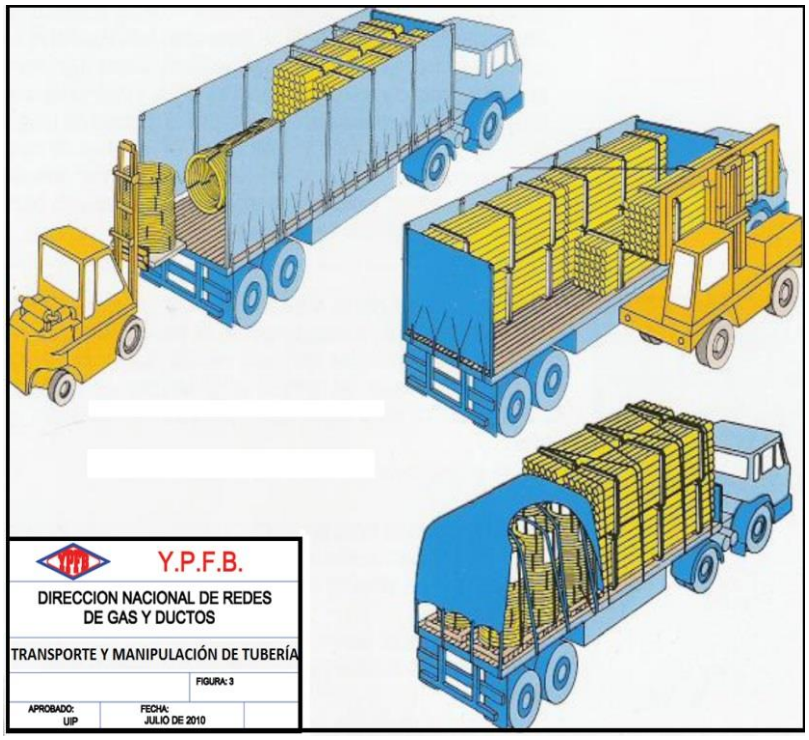

Elaborado y Recibido por:	Aprobado por:
Ing. Lyndsay Yk. Oroza Parra RESPONSABLE DE INGENIERIA U.I.P. – U.D.C.O.R. DISTRITAL REDES DE GAS ORURO GRGD – Y.P.F.B	*Alex G. Choque Huanca* JEFE UNIDAD DISTRITAL DE CONSTRUCCIONES DISTRITAL REDES DE GAS ORURO GRGD – Y.P.F.B

4.1 TRANSPORTE DE TUBERÍA

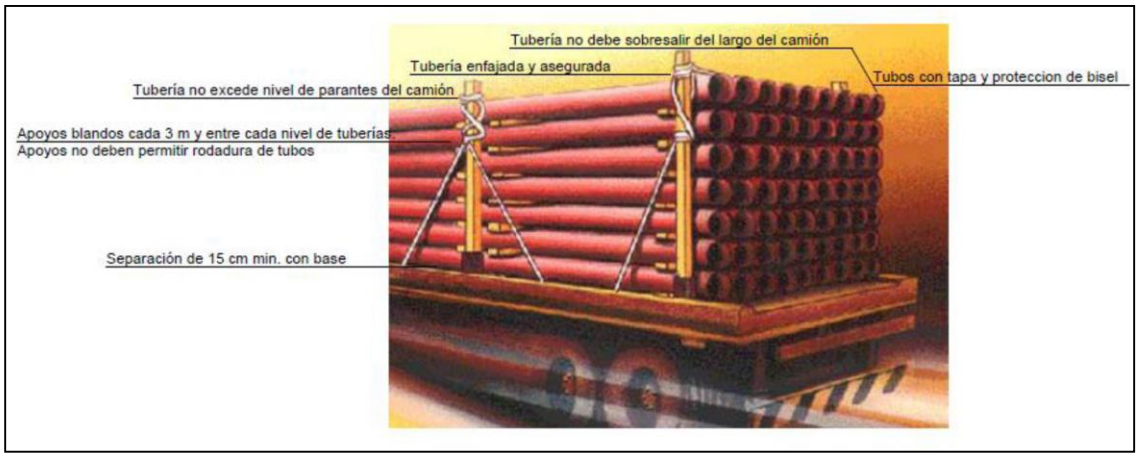

4.2 ALMACENAJE DE TUBERÍA

Elaborado y Recibido por:	Aprobado por:
Ing. Lyndsay Yk. Oroza Parra RESPONSABLE DE INGENIERIA U.I.P. – U.D.C.O.R. DISTRITAL REDES DE GAS ORURO GRGD – Y.P.F.B	*Alex G. Choque Huanca* JEFE UNIDAD DISTRITAL DE CONSTRUCCIONES DISTRITAL REDES DE GAS ORURO GRGD – Y.P.F.B

5. REPOSICIONES EN ACERA Y CALZADA

5.1 ACERAS DE HORMIGÓN.

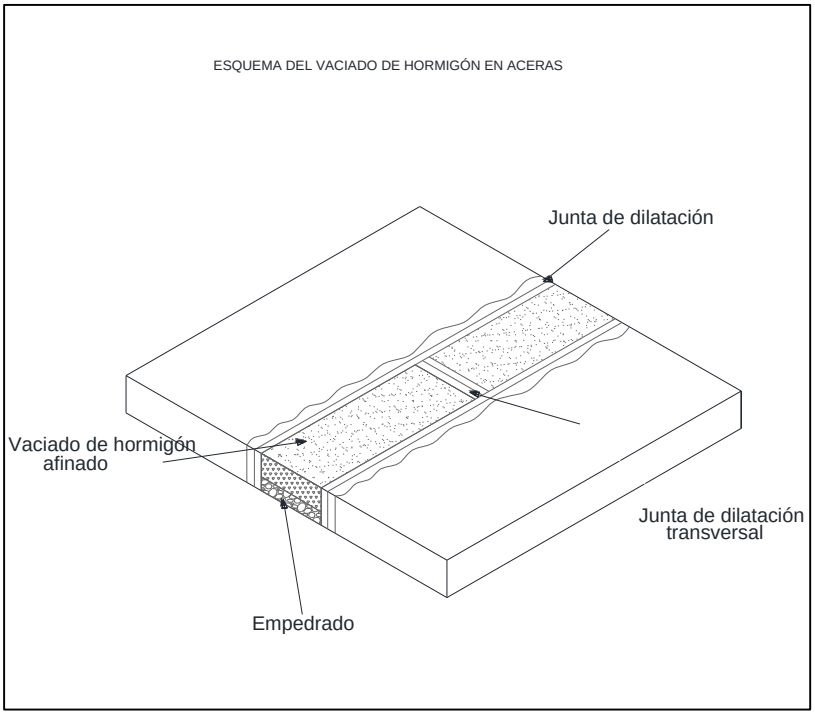

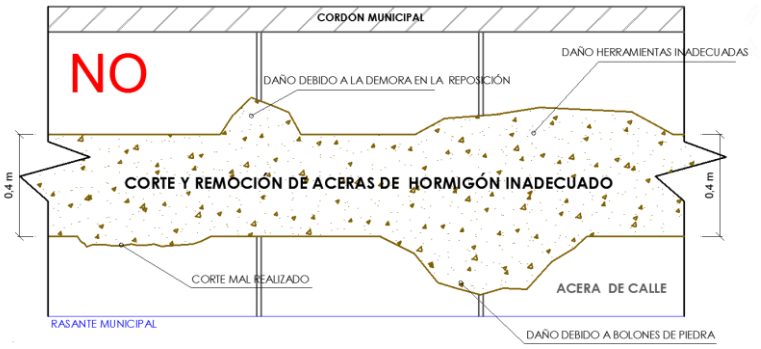

Elaborado y Recibido por:	Aprobado por:
Ing. Lyndsay Yk. Oroza Parra RESPONSABLE DE INGENIERIA U.I.P. – U.D.C.O.R. DISTRITAL REDES DE GAS ORURO GRGD – Y.P.F.B	*Alex G. Choque Huanca* JEFE UNIDAD DISTRITAL DE CONSTRUCCIONES DISTRITAL REDES DE GAS ORURO GRGD – Y.P.F.B

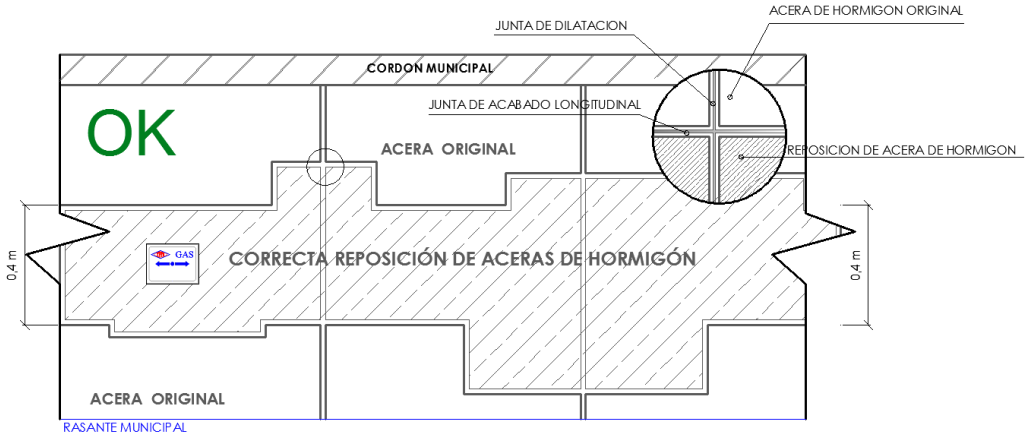

5.2 REPOSICIONES DE PAVIMENTOS (FLEXIBLES Y RÍGIDOS).

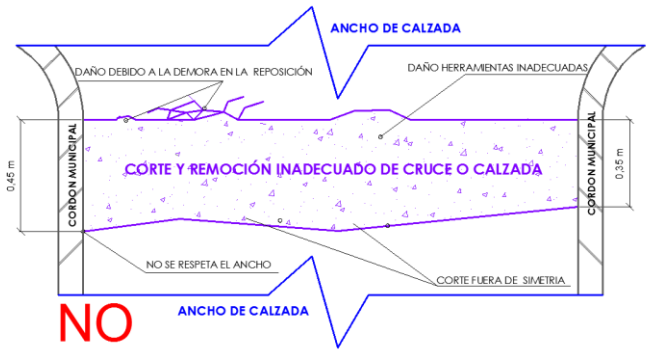

Elaborado y Recibido por:	Aprobado por:
Ing. Lyndsay Yk. Oroza Parra RESPONSABLE DE INGENIERIA U.I.P. – U.D.C.O.R. DISTRITAL REDES DE GAS ORURO GRGD – Y.P.F.B	*Alex G. Choque Huanca* JEFE UNIDAD DISTRITAL DE CONSTRUCCIONES DISTRITAL REDES DE GAS ORURO GRGD – Y.P.F.B

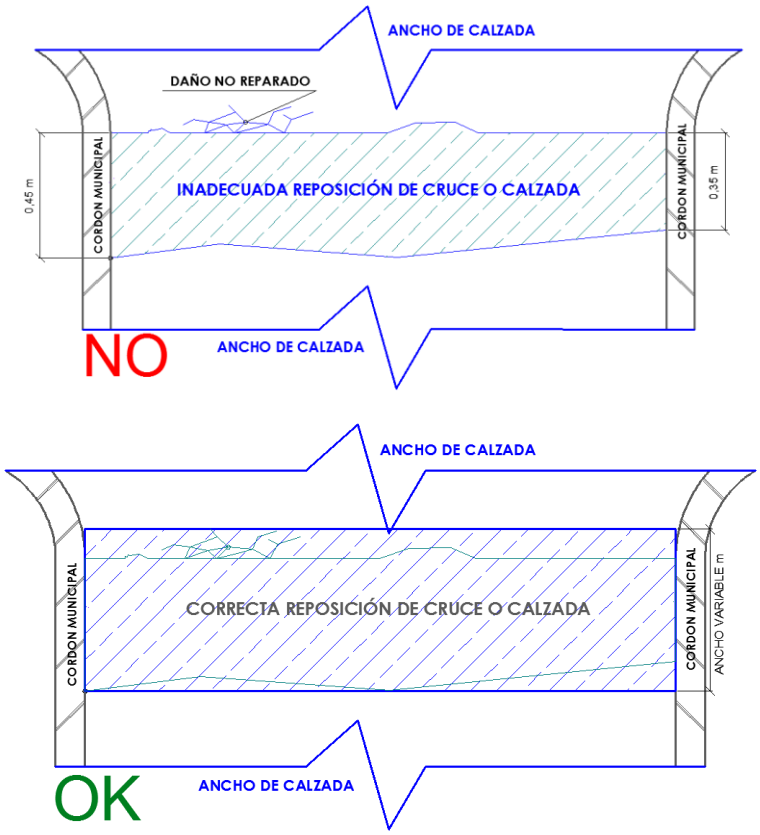

Elaborado y Recibido por:	Aprobado por:
Ing. Lyndsay Yk. Oroza Parra RESPONSABLE DE INGENIERIA U.I.P. – U.D.C.O.R. DISTRITAL REDES DE GAS ORURO GRGD – Y.P.F.B	*Alex G. Choque Huanca* JEFE UNIDAD DISTRITAL DE CONSTRUCCIONES DISTRITAL REDES DE GAS ORURO GRGD – Y.P.F.B