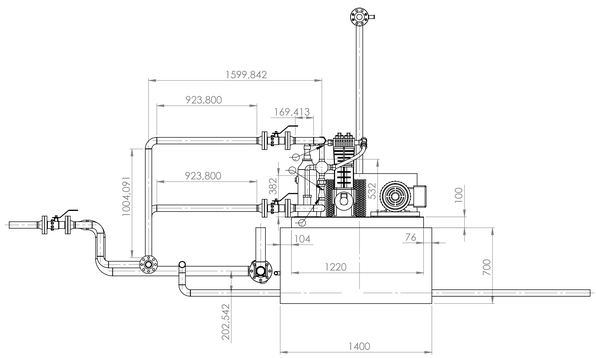

VISTA LATERAL DERECHA

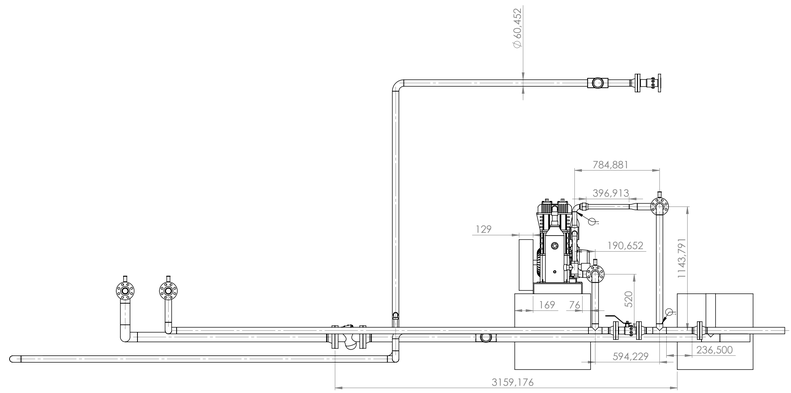

VISTA FRONTAL

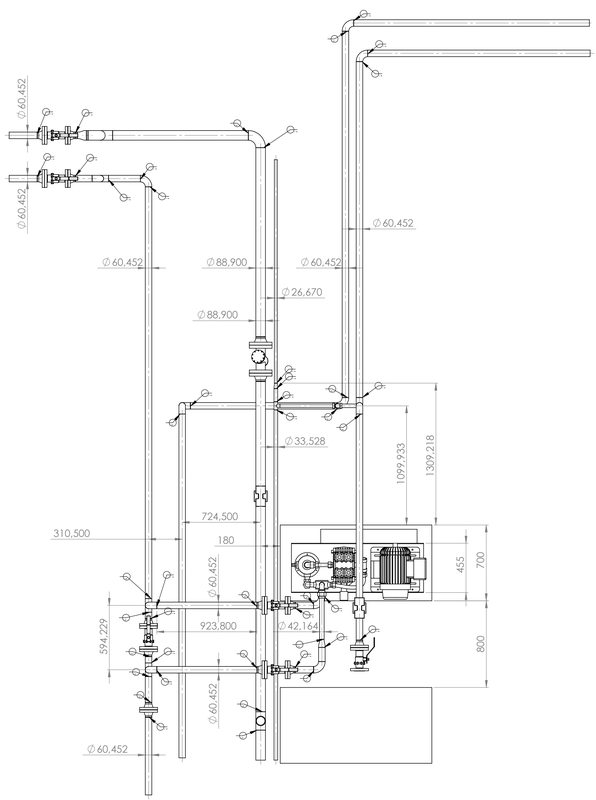

VISTA SUPERIOR

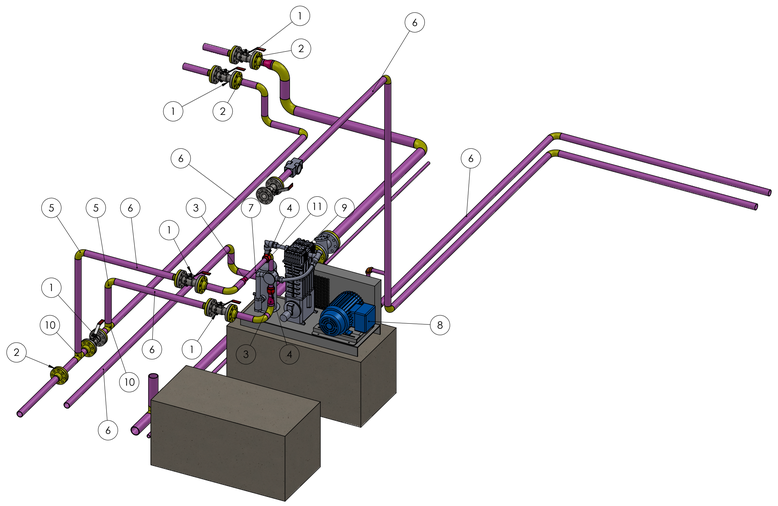

VISTA ISOMETRICA

N.° DE ELEMENTO	DESCRIPCIÓN	CANTIDAD	UNIDAD
1	Valvula esferica ANSI 300 2"SCH 40	5	Pza.
2	Bridas Welding Neck ANSI 300 2" SCH 40	12	Pza.
3	Reduccion 2 a 1 1/4" SCH 40	2	Pza.
4	Union patente ANSI 300 1 1/4" SCH 40	2	Pza.
5	Codo 90 ANSI 300 radio corto de 2" SCH 40	5	Pza.
6	Tuberia acero al carbon API 5L de 2" SCH 40	12	m.
7	Tuberia acero al carbon API 5L de 1 1/4" SCH 40	6	m.
8	Motor electrico 15 HP	1	Pza.
9	Compresor corken Mod. 491	1	Pza.
10	Te acero ANSI 300 de 2" SCH 40	2	Pza.
11	Codo 90 ANSI 300 radio corto 1 1/4" SCH 40	1	Pza.
12	Junta espirometalica ANSI de 2"	11	Pza.

NOTA: Este plano esta sujeto a modificaciones y correccciones que pudieran existir

S NO SE INDICA LO CONTRARIO:
LAS COTAS SE EXPRESAN EN MM
ACABADO SUPERFICIAL:
TOLERANCIAS:
LINEAL:
ANGULAR:

ACABADO:

	NOMBRE	FIRMA	FECHA	PLANO EMITIDO PARA	
ELAB.	Juan Carlos Ramos		23/11/2015	INFORMACION	
REV.	Wilber Morales		23/11/2015	REVISION	
REV.	Juan Carlos Apaza		23/11/2015	APROBACION	
APROB.	Oscar Lozada			MONTAJE	X
FABR.				MATERIAL:	
CALID.					
				PESO:	

FORMATO: ISO | REVISIÓN

YACIMIENTOS PETROLIFEROS FISCALES BOLIVIANOS
DISTRITO COMERCIAL TARIJA

TÍTULO:
Plano mecanico Instalacion compresor CORKEN

N.º DE DIBUJO: 1 | A0

ESCALA 1:20 | HOJA 1 DE 1

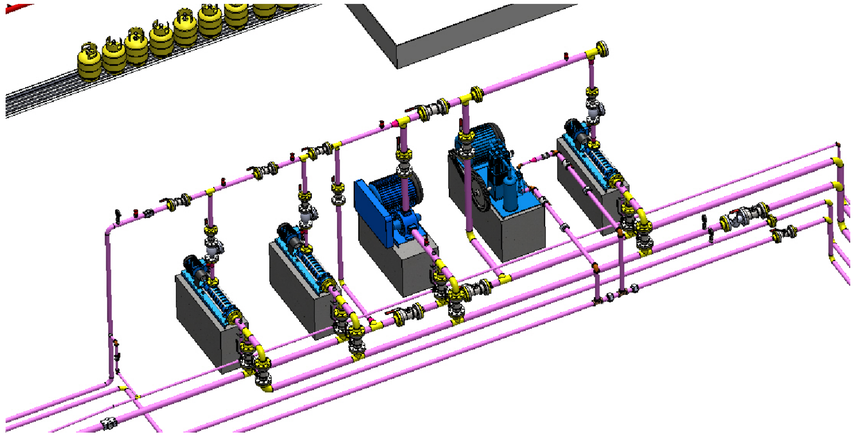

UBICACION GENERAL DE LA VALVULA DE 3" A INSTALAR
ENTRE LA BOMBA CORKEN CORO-VANE Y LA BOMBA SIHI

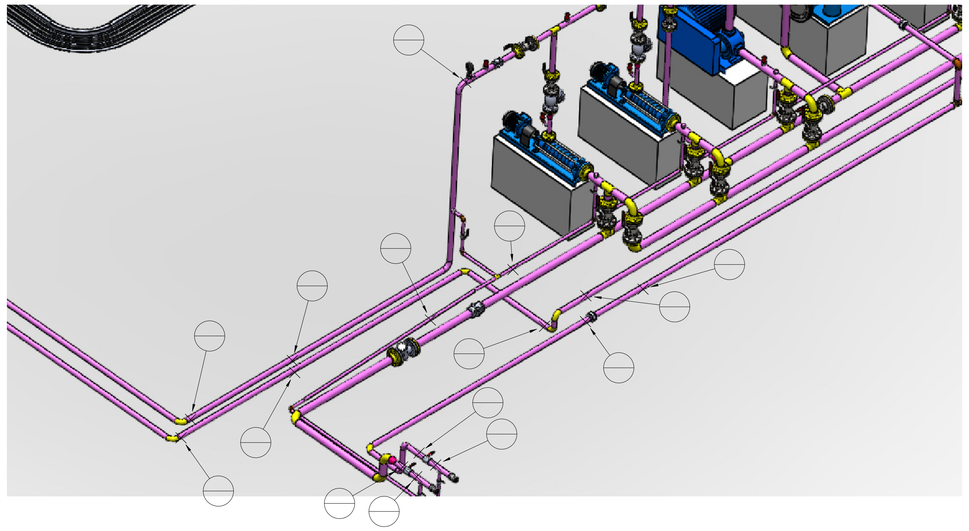

IDENTIFICACION DE PUNTOS PARA CORTE

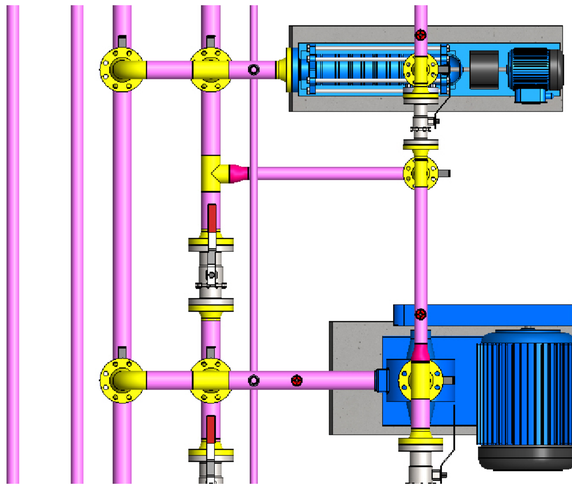

UBICACION ESPECIFICA DE LA VALVULA DE 3" A INSTALAR

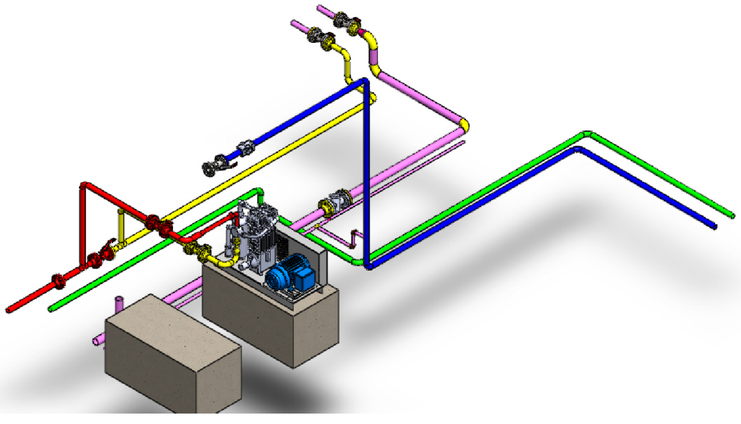

TRAMOS PARA LA PRUEBA DE ESTANQUEIDAD

SI NO SE INDICA LO CONTRARIO: SI NO SE INDICA LO CONTRARIO: ACABADO SUPERFICIAL: TOLERANCIAS: LINEAL: ANGULAR:			ACABADO:			YPFB Chaco S.A.	FORMATO:ISO	REVISIÓN
	NOMBRE	FIRMA	FECHA	PLANO EMITIDO PARA			YACIMIENTOS PETROLIFEROS FISCALES BOLIVIANOS	
ELAB.	J. Carlos Ramos			INFORMACION	X		TÍTULO:	
REV.	Wilbor Morales			REVISIÓN			Plano mecanico instalacion valvula 3" y cortes	
APROB.	Oscar Lozano			APROBACIÓN				
FABR.				MONTAJE				
CALID.				MATERIAL:			N.° DE DIBUJO	A0
				PESO:			ESCALA: SIN ESCALA	HOJA 2 DE 2