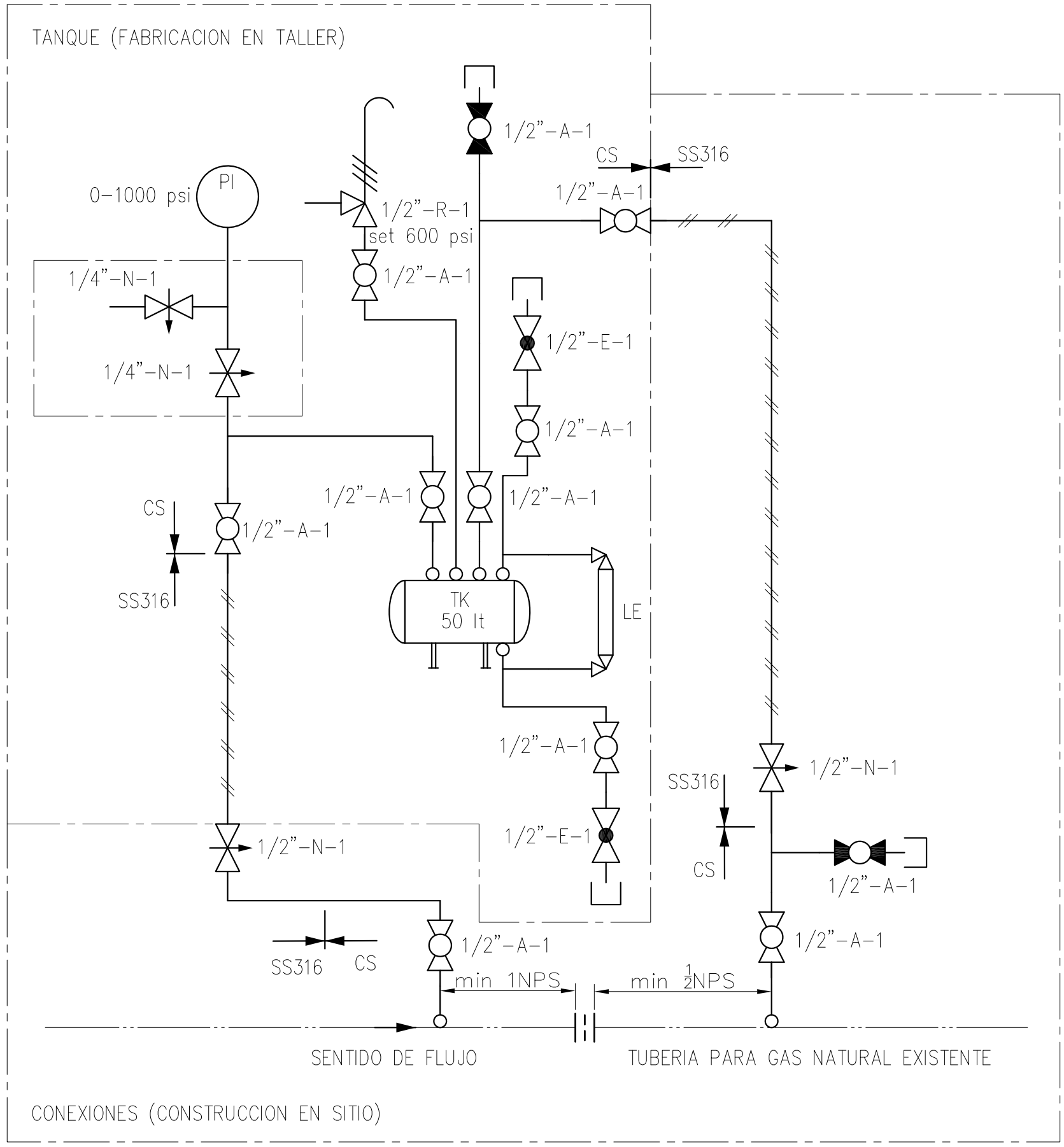

ESTE PLANO NO ES VÁLIDO SIN LA FIRMA DE LA ÚLTIMA REVISIÓN

MODIFICACIONES N°	DESCRIPCIÓN DE CAMBIOS

REFERENCIAS PLANO	Rev.	TITULO
D-2D-001_HOJA_1	0	EMITIDO_PARA_CONSTRUCCION

APROBACIONES	Firma	Fecha
Diseño	CDTL	20-07-2015
Dibujo	CDTL	20-07-2015
Revisado	JCBA	
Aprobado	WCV	

Norma de representación:

ESCALA: S/E

PROYECTO DE REFERENCIA: –

SELLO C. DOCUMENTOS:

D:\ypfb blanco2.jpg

D:\GAS fondo blanco2.jpg

YACIMIENTOS PETROLIFEROS FISCALES BOLIVIANOS

GERENCIA NACIONAL DE REDES DE GAS Y DUCTOS

TITULO: ODORIZADOR_TIPO_ARRASTRE_PARA_CGS

N° DE PLANO: M-ODO-000-D-2D-001

Lámina: 1 de 1

REVISIÓN: 0

ESTE PLANO/DOCUMENTO HA SIDO DISEÑADO, PREPARADO,MODIFICADO Y ELABORADO POR YPFB-GNRGD Y SU PROPIEDAD INTELECTUAL LE PERTENECE EN RELACIÓN CON LAS INSTALACIONES QUE ADMINISTRA
CUALQUIER USO Y DIBULGACIÓN DE ESTA INFORMACIÓN DIFERENTE AL SEÑALADO ESTA PROHIBIDO