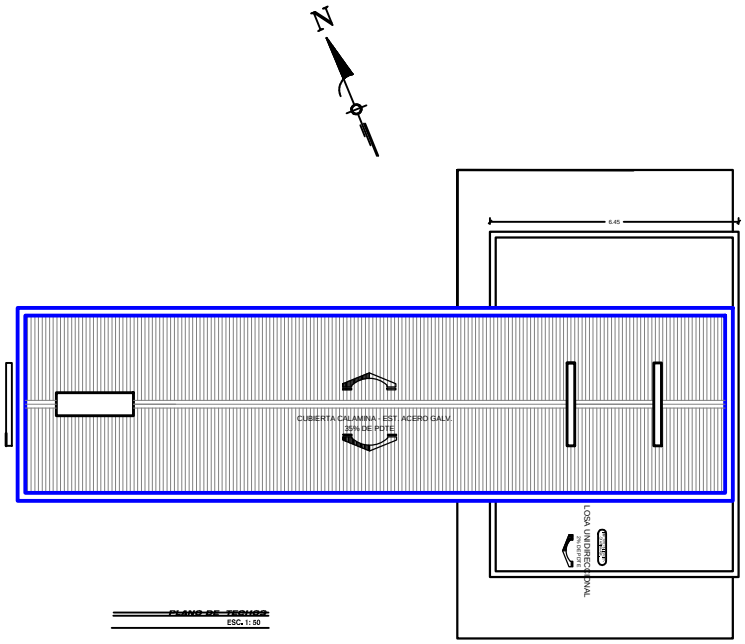

PLANO DE TECHOS
ESC. 1: 50

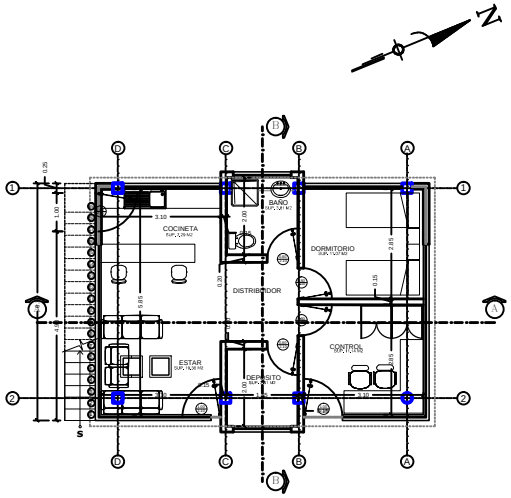

PLANTA CASETA POLICIAL TIPO
ESC. 1: 50

MODULO PORTICO Y CASETA POLICIAL
PLANOS ARQUITECTONICOS

CROQUIS

ESCALA:

SUJETO A MULTA POR INFRACCIÓN DE CONSTRUCCIÓN EXCEDENTE DEL 1% HASTA APROBACIÓN DE LA D. M. DE REG Y LEG. DE CONSTRUCCIONES

TABLA DE SUPERFICIES

ÁREA CUBIERTA				ÁREA EXTERNA	
ÁREA CUBIERTA CERRADA		ÁREA CUBIERTA ABIERTA			
AMBIENTES	SUP. m2	AMBIENTES	SUP. m2	AMBIENTES	SUP. m2
Modulo Baños	119.62	Volado	7.99	Acera	123.37
		Losa	8.55	Ingreso vehicular	139.05
Mod. Portico y caseta	119.62	Volado	3.68	Area verde	130.07
Mod. Galpon	340.00	Losa	54.50		
TOTAL	579.24	TOTAL	74.72	TOTAL	591.49

SUPERFICIE TOTAL CONSTRUIDA	579.24 M2

NIVELES	SUPERFICIE POR PLANTA m2	SUPERFICIE SIN APROBACIÓN m2	OBSERVACIONES
P. UNICA VESTIDORES	119.62	119.62	construccion nueva
P. UNICA PORTICO-CASETA	119.62	119.62	construccion nueva
P. UNICA GALPON	340.00	340.00	construccion nueva
SUPERFICIE TOTAL CONSTRUIDA	579.24	579.24	

I.O. = I.A. =

PLANO DE CONSTRUCCIÓN C

ESCALA: 50

NOMBRE DEL EDIFICIO:
MODULO GALPON - VESTIDORES - PORTICO DE ACCESO Y CASETA POLICIAL DISTRITO COMERCIAL AMAZONICO SIREDALTA

Nº DE PISOS: 1 PISO

PROPIETARIO (S):
YACIMIENTOS PETROLIFEROS FISCALES BOLIVIANOS
ZONA y/o BARRIO: LOS ALMENDROS
AV. CALLE: AVENIDA HEROES DEL CHACO
DISTRITO: 5 MANZANO:35 PREDIO:
SUP. DEL LOTE: 26.722,31 M2
SUP. TOTAL CONSTRUIDA: 1.264,31 M2
CÓDIGO CATASTRAL: - FECHA:FEBRERO-2015

PROPIETARIO PROPIETARIO
PROPIETARIO PROPIETARIO

UBICACIÓN ESC: 1:1000

TIPOLOGÍA DE ZONA: D

Nº LAMINA: 2/12

SELLO COL. DE ARQUITECTOS

SELLO DE APROBACION GAMR

PROFESIONAL RESPONSABLE

PROFESIONAL RESPONSABLE PLAN REGULADOR GAMR

PROFESIONAL RESPONSABLE PLAN REGULADOR GAMR