ANEXO 2

La fuerza que transforma Bolivia	**14-1-MEC-DS-00001**	**GIPI** GERENCIA DE INGENIERÍA, PROYECTOS E INFRAESTRUCTURA
EMPRESA	YACIMIENTOS PETROLIFEROS FISCALES BOLIVIANOS	
LOCALIZACION	PLANTA SEPARACIÓN DE LÍQUIDOS RIO GRANDE, SANTA CRUZ - BOLIVIA	

HOJA DE DATOS

HOJA DE DATOS
DEPURADOR DE LÍQUIDOS E-511

1	11/05/2018	EMITIDO PARA REVISION	RMS/YSS	JTA	JTA
REV.	**FECHA**	**DESCRIPCION**	**ELABORADO**	**VERIFICADO**	**APROBADO**

La fuerza que transforma Bolivia	**HOJA DE DATOS** **DEPURADOR DE LÍQUIDOS E-511**	**GIPI** GERENCIA DE INGENIERÍA, PROYECTOS E INFRAESTRUCTURA
	14-1-MEC-DS-00001 / **HOJA: 1 DE 2**	**REV. 0**

PLANTA:	**PLANTA DE SEPARACIÓN DE LÍQUIDOS RIO GRANDE**	LOCALIZACIÓN:	**SANTA CRUZ, BOLIVIA**
SERVICIO:	**SEPARADOR DE LIQUIDOS DE GAS**	FLUIDO:	**GAS NATURAL**
TIPO DE SERVICIO:	**BAJA TEMPERATURA**	CANTIDAD:	**1 (UNO)**
TIPO/POSICIÓN:	**CILINDRICO / VERTICAL**	ESTAMPA "U" DE ASME:	◉ SI (Nota 1) ○ NO
CÓDIGO DE DISEÑO:	**ASME SECC. VIII, DIV.1 (ULTIMA ED.)**	REGISTRO NATIONAL BOARD (NB):	◉ SI (Nota 1) ○ NO

CONDICIONES DE DISEÑO (Nota 3)		**DATOS OPERATIVOS (Nota 10)**			
FLUIDO	LIQUIDO DE V-510	CASO DE DISEÑO	ENTRADA	SALIDA	
FLUJO MASICO	35796 lb/h	PRESIÓN DE OPERACIÓN	443	-	psig
TEMPERATURA DE DISEÑO:	- 105 °F / +150 °F	TEMP. DE OPERACIÓN	-69,17	-	°F
MAX. PRESIÓN ADMISIBLE DE TRABAJO (MAWP):	500 psig				
TEMPERATURA MÍNIMA DE DISEÑO DEL METAL:	- 105°F @ 500 psig				

PROPIEDADES DEL LIQUIDO (Nota 10)				**PROPIEDADES DEL GAS (Nota 10)**			
	ENTRADA	SALIDA			ENTRADA	SALIDA	
FLUJO LIQUIDO	30664,20	-	lb/h	FLUJO GASEOSO	5131,59	-	lb/h
DENSIDAD	33,3	-	lb/pie3	DENSIDAD	2,492	-	lb/pie3
PESO MOLECULAR	34,75	-		PESO MOLECULAR	17,63	-	
CAPACIDAD CALORIFICA	0,5736	-	Btu / lb °F	CAPACIDAD CALORIFICA	0,6410	-	Btu / lb °F
VISCOSIDAD	0,1428	-	Cp	VISCOSIDAD	0,0095	-	Cp
CONDUCTIVIDAD TERMICA	0,06126	-	Btu / h ft °F	CONDUCTIVIDAD TERMICA	0,02	-	Btu / h ft °F
TENSION SUPERFICIAL	10,58	-	dyn/cm				

DISEÑO Y CONSTRUCCIÓN (Nota 3)		**DATOS GENERALES (Nota 2)**		
AISLAMIENTO:	SI (Nota 4)	CAPACIDAD VOLUMÉTRICA (T-T)	0.35	m3
PINTURA INTERNA:	NO	ALTURA (T-T)	2,70	m
PINTURA EXTENA:	NO (Nota 4)	DIÁMETRO INTERNO	0,46	m (15,98 pulg.)
RX:	100%	TIPO CABEZAL	ELÍPTICO (2:1)	(Nota11)
TRATAMIENTO TÉRMICO	POR CÓDIGO	PESO VACIO:	TBD	kg
CORROSIÓN ADMISIBLE	0 in	PESO EN OPERACIÓN:	TBD	kg
		PESO LLENO DE AGUA	TBD	kg

LISTA DE MATERIALES	
ENVOLVENTE:	SA-312 TP 304 (Nota 5)
CABEZAL:	(Nota 5)
SOPORTE:	SA-312 TP 304 / SA-36 (Nota 6)
TUBERÍA:	SA-312 TP 304
BRIDAS/BRIDAS CIEGAS	SA-182 GR. F 304
JUNTAS:	(Nota 7)
PERNOS:	SA-320 GR. B8 (Nota 8)
TUERCAS:	SA-194- GR.8 (Nota 8)
REFUERZOS, CLIPS, OREJAS DE IZAJE	SA-312 TP 304
INTERNOS	
ESTRUCTURA INTERNA	N/A
PERNOS:	N/A
TUERCAS:	N/A

LISTA DE CONEXIONES

BOQUILLA	CANT.	DIAM.	TIPO	CLASE	SCH.	PROY.	SERVICIO	OBSERVACIONES
N05.1	1	3"	WNRF	300#	40	mm	Salida de Gas	(Nota 9)
N05.3	1	3"	WNRF	300#	40	mm	Salida de Gas	(Nota 9)
N05	1	4"	WNRF	300#	40	mm	Entrada de Gas	(Nota 9)

La fuerza que transforma Bolivia	**HOJA DE DATOS** **DEPURADOR DE LIQUIDOS E-511**	**GIPI** GERENCIA DE INGENIERÍA, PROYECTOS E INFRAESTRUCTURA
	14-1-MEC-DS-00001 / **HOJA: 2 DE 2**	**REV. 1**

CROQUIS

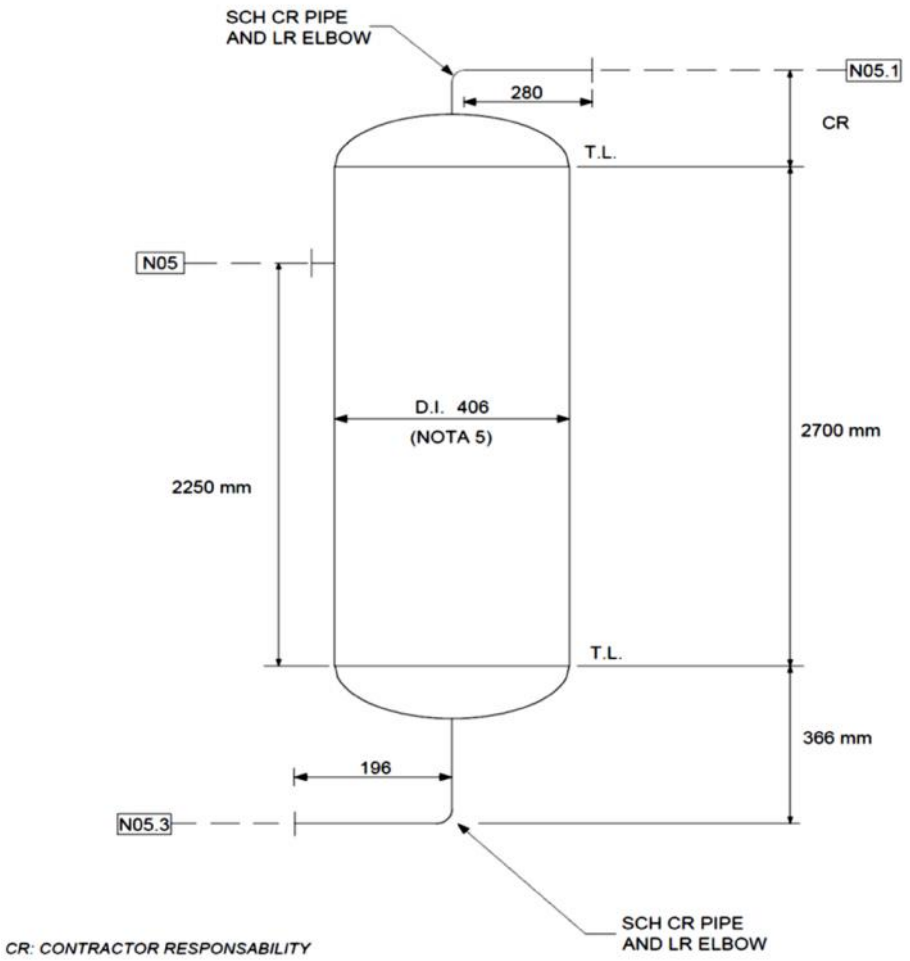

NOTAS GENERALES

1. El CONTRATISTA deberá diseñar, fabricar y construir el recipiente a presión de acuerdo al Código de diseño ASME Secc. VIII, Div.1 en su ultima edición. El nuevo Depurador de Líquidos E-511 deberá tener estampa U de ASME y certificación de la NB (National Board).
2. El CONTRATISTA deberá verificar y confirmar las dimensiones (longitudes, rating de boquillas, schedules, etc.) del recipiente a presión durante el desarrollo de ingeniería de detalle de acuerdo a los documentos As-Built de Mantenimiento (Reparación según NB-23 2015) del Depurador: MP-ING-PL-01-0817, MP-ING-IS-01-0817_1 y otros que sean necesarios. Asimismo, deberá verificar y validar la especificación de los materiales de acuerdo a las condiciones de diseño.
3. El CONTRATISTA deberá diseñar el recipiente a presión de acuerdo a las condiciones de operación y diseño descritos en el Data Book final de fabricación del Intercambiador de Calor E-511 (MDR, etc.).
4. La protección superficial y aislamiento térmico del recipiente a presión deberá ser de acuerdo a:
   - 3285-G000-634-2021-DB-900 CRITERIOS DE DISEÑO DE RECUBRIMIENTOS Y AISLAMIENTO TÉRMICO.
   - 3285-G100-634-2021-DB-900 ESPECIFICACIÓN DE PINTURA. (Los materiales de acero inoxidable no requieren aplicación de pintura, excepto los materiales de acero al carbono).
5. El uso de una tuberia para el cuerpo es aceptable, la determinacion del schedule es reponsabilidad del fabricante (MR). El CONTRATISTA deberá seleccionar el tipo y grado de material adecuado para los cabezales en función de método de fabricación aplicado para el mismo (plancha o fittings).
6. La soldadura de soportes u otro accesorio de un material distinto al material del cuerpo del recipiente no es recomendable. En caso de que se deba soldar algún elemento de material distinto al del cuerpo del recipiente, se deberá soldar previamente un pad de transición del mismo material del cuerpo del recipiente.
7. El kit de aislamiento dieléctrico (juntas aislante, tubos o manguitos aislantes para pernos, arandelas aislantes para tuercas y arandelas de acero para tuercas) deberán ser aptas para las condiciones de Servicio, Presión/Temperatura de Diseño y Operación. Las juntas serán de acuerdo a la norma ASME B16.20.
8. El CONTRATISTA deberá definir el tipo de tratamiento superficial para los elementos apernados (espárragos y tuercas) de acuerdo a la norma ASME Secc. II, Part. A.
9. Las bridas serán RF, Clase 300#de acuerdo ASME B16.5. El acabado de las caras de las bridas serán: 125-250 microinches.
10. Las condiciones de diseño y operación del separador y otros datos necesarios para la verificacion del dimensionamiento del mismo se encuentran en el documento 3285-A340-633-3213-DS-001 y en el data book final del vendor.
11. El CONTRATISTA deberá verificar el tipo de cabezal (Eliptico 2:1) seleccionado para el recipiente de acurdo al data book final del vendor y el documento 3285-A340-633-3213-DS-001.

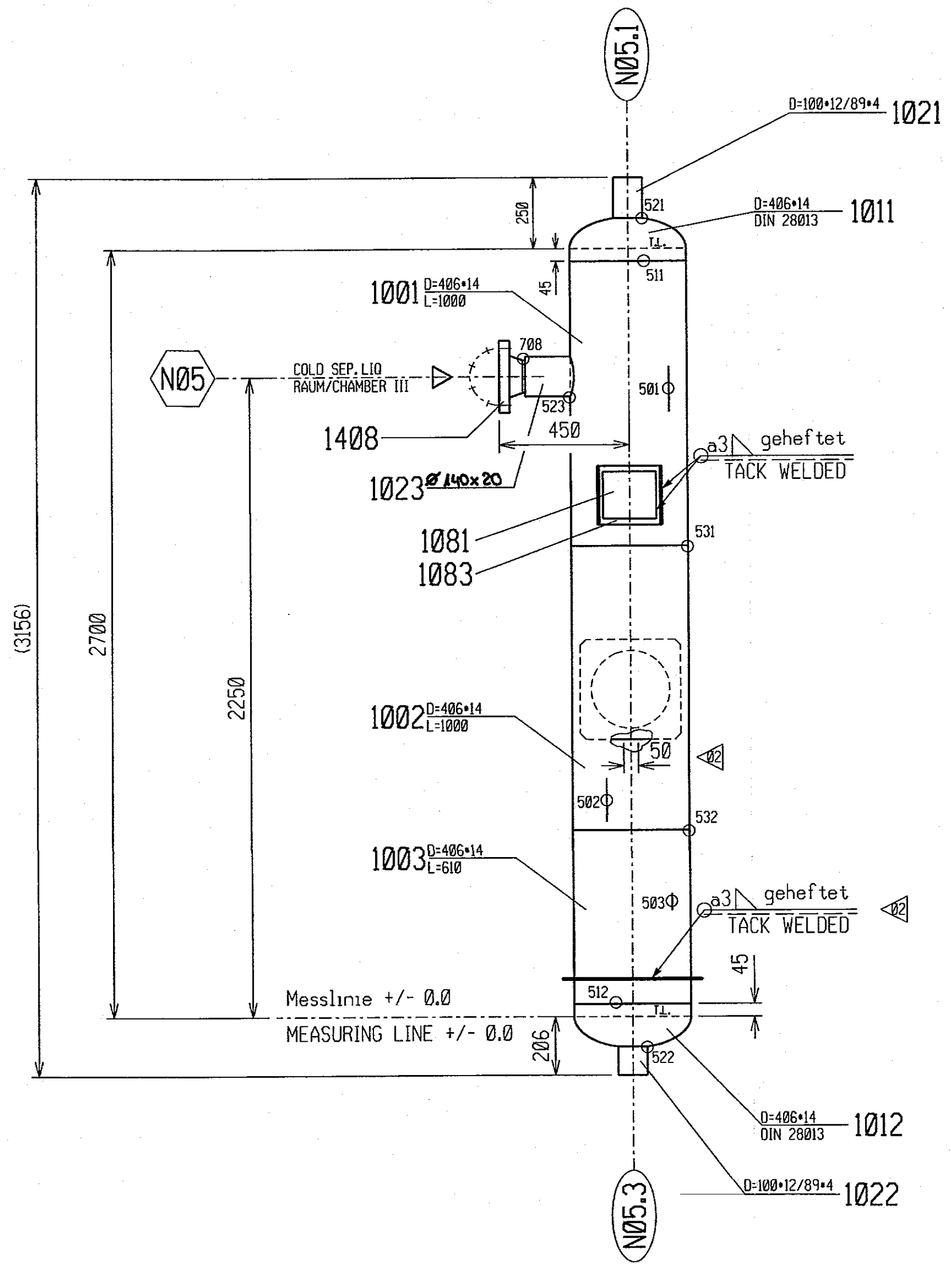

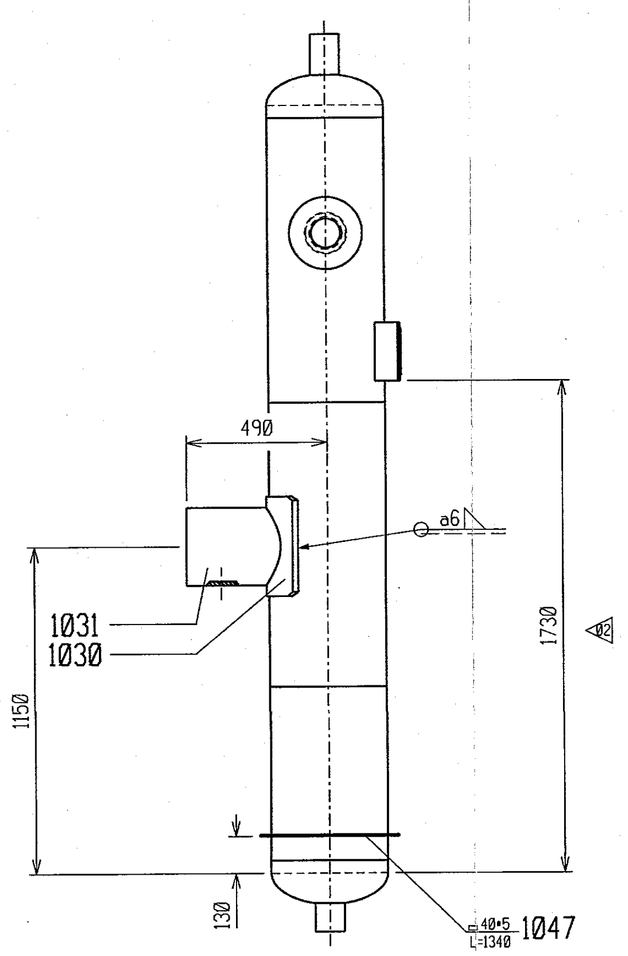

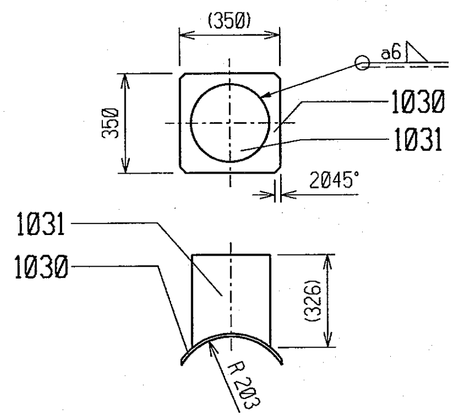

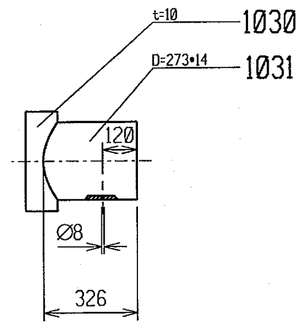

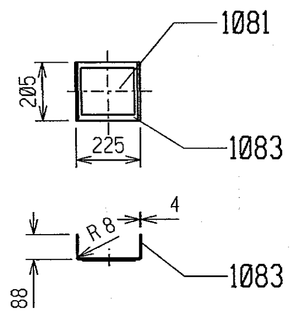

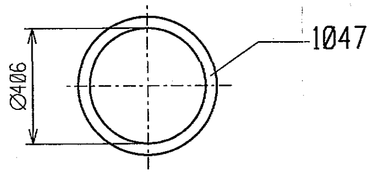

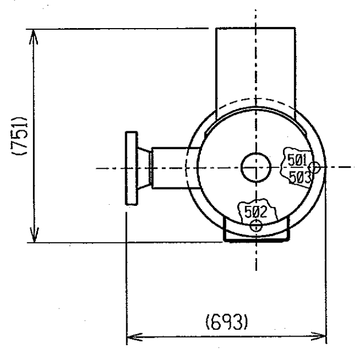

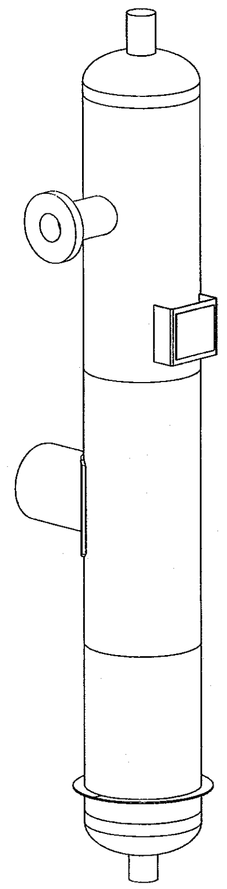

CERTIFIED BY
LINDE AG
LINDE ENGINEERING DIVISION
SCHALCHEN PLANT D-83342 TACHERTING

W
RT3

CHAMBER	MAX. ALLOWABLE WORKING PRESSURE PSI	at °F	MAX. ALLOWABLE EXTERNAL WORKING PRESSURE PSI	at °F	MIN. DESIGN METAL TEMPERATURE °F	at PSI
I						
II						
III	500	+150	---	---	-105	500
IV						
V						
VI						
VII						
VIII						
IX						
X						
XI						
XII						

1081

MFR'S SERIAL NO. 54498
ITEM NO.:
YEAR BUILT ****

Schriftgroesse min. 4mm / HEIGHT OF LETTERS MIN. 4 MM
Das Zweitschild aus CrNiSt ist mit "DUPLICATE" zu kennzeichnen
THE SECOND NAMEPLATE IN MATERIAL SS SHALL BE MARKED "DUPLICATE"

**** Jahr der Druckpruefung
YEAR OF PRESSURE TEST

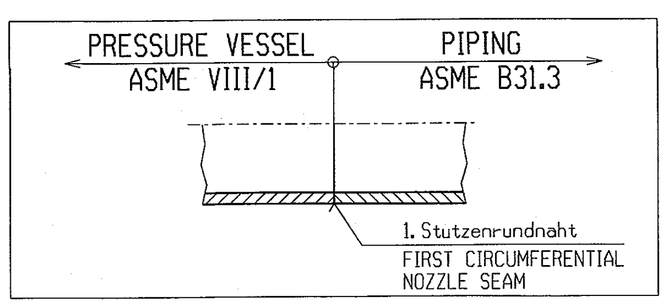

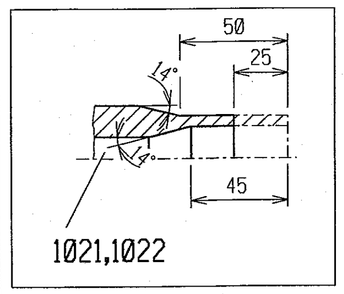

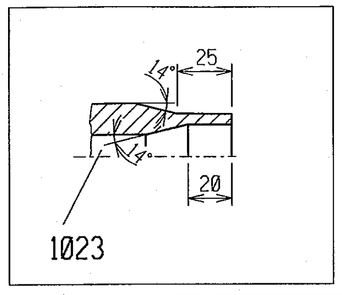

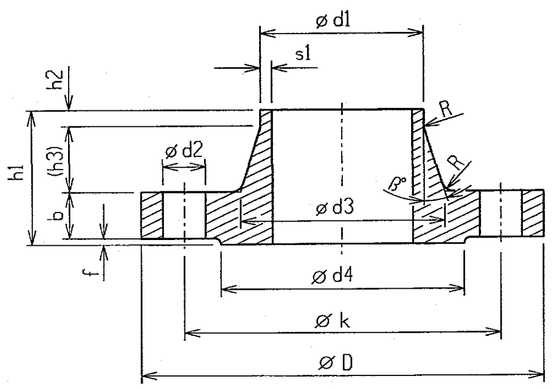

Pos.-Nr. ITEM NO.	Stutzen-Nr. NOZZLE NR.	DN PIPE SIZE	Flansch/FLANGE D	b	k	d4	h1	h2	h3	f	ß°	d1	s1	d	s	R	d3	Schrauben/BOLTS Anz.	Gew.	d2	Dichtung/GASKET Festigkeitskennwert STRESS VALUE
1408	N05	4"	254	35	200	157	90	9	44	2	20	114	6	---	---	8	146	8	3/4	22	145 N/MM2 M=3/Y=69 N/MM2

Oberflaechen / SURFACES ▽ Rz=100
ausgenommen Dichtflaeche / WITHOUT FACINGS

Dichtflaeche / FACINGS : AARH 125-250 µinch

Schrauben und Dichtungen gehoeren nicht zum Lieferumfang von LINDE
BOLTS AND GASKETS NOT INCLUDED IN LINDE SCOPE OF SUPPLY

NON CORROSIVE SERVICE

THIS DOCUMENT CONTAINS PROPRIETARY AND CONFIDENTIAL INFORMATION NOT TO BE PUBLISHED, RELEASED, OR REPRODUCED WITHOUT PRIOR WRITTEN PERMISSION OF LINDE AG

ASME-U

AS BUILT

Ausg. Revis. ISSUE REV.	Datum DATE	Gezei. DRAWN	Gepr. CHECKED	Schweisstechnik WELDING ENG.	Qual.-Planung QUAL. ENG.	Registr. REGIST.	Aender.-ber.-Nr. REVISION REP.-NO.	Bemerkung REMARK Anzahl der oder/OR NUMBER OF △	Genehm. APPROV.
11									
10									
09									
08									
07									
06									
05									
04									
03									
02	20.02.12	TR	TR	GSJ	GSJ		----	3	
01	16.11.11	TR	REM	WIR	WIR	----	----	----	WIJ
A	19.10.11	TR	----	----	----	----	----	----	----

LINDE AG behaelt sich fuer diese Zeichnung alle Rechte gemaess ISO 16016 vor
LINDE AG RESERVES ALL RIGHTS FOR THIS DRAWING ACCORDING TO ISO 16016

Ident-Nr. IDENT-NO.	E15789
Projekt-Nr. PROJECT-NO.	8850AMH7
Planziffer PL.-NO.	2120
Entstanden aus DEVELOPED FROM	
Kennwort JOB CODE	RIO GRANDE
Block-Nr./Fabrik-Nr. BL.-NO./MFRS. SER.-NO.	54498
Massstab SCALE	1:15
	Linde AG Geschaeftsbereich Linde Engineering
Abscheider zu Rohgaskuehler	
SEPARATOR TO INLET GAS COOLER	
E-511	
Fertigungs.-Nr. WORK JOB NO.	8850AMH7
Fertigungsplanziffer WORK-PL.-NO.	2110
Zeichn.-Nr./DRAW.-NO.	1-84698
Doku.-Nr./DOCU.-NO.	2120 B-ZE 1001.004
Blatt SHEET NO.	4 von OF 5 Blaettern SHEETS

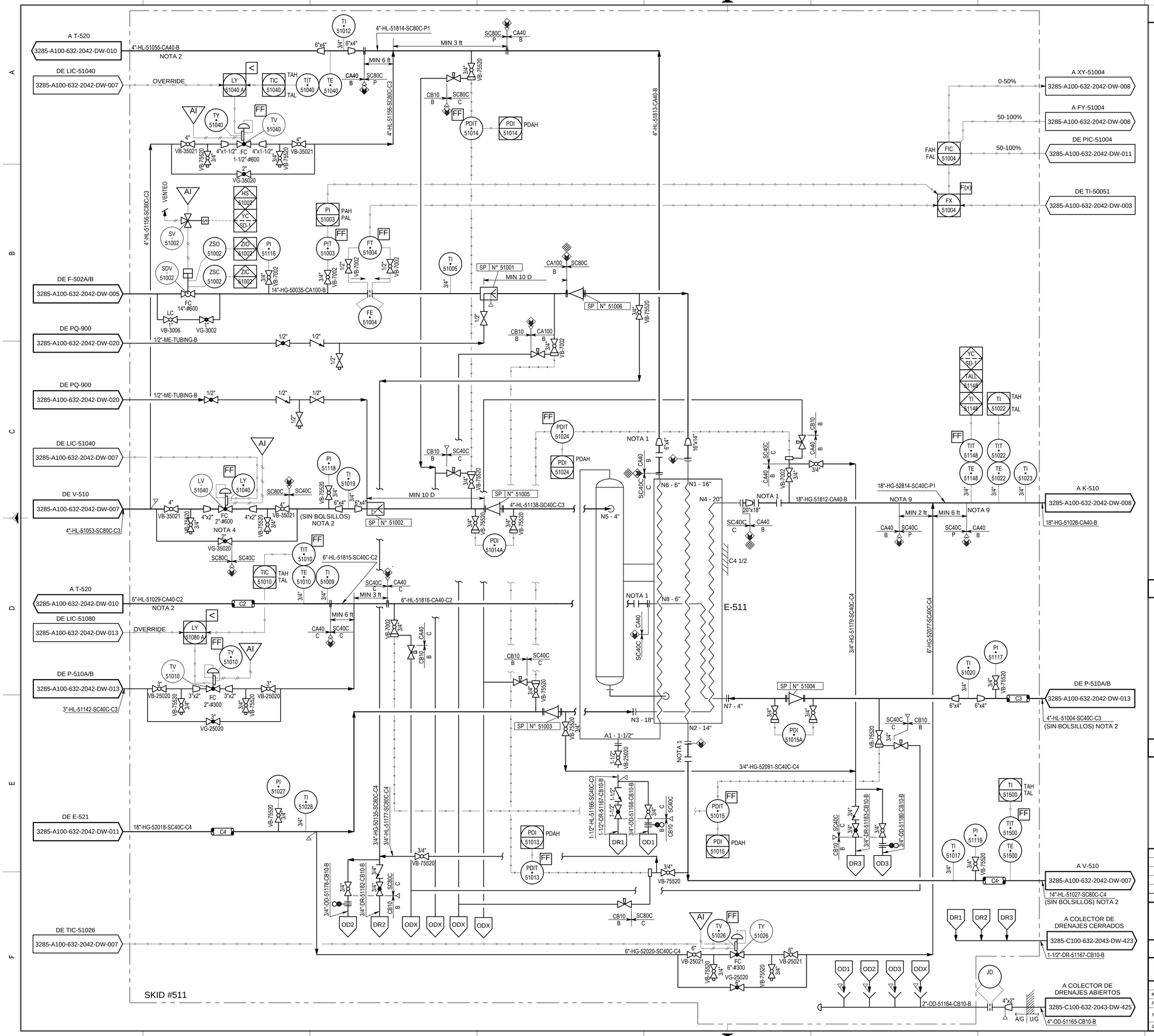

LISTA DE EQUIPOS

E-511

PREENFRIADOR DE GAS

Q = 38.99 MMBTU/h
Pd = 860 psig / 500 psig / 440 psig
Td = -105/116 F
AISLACIÓN: SI - POR FRÍO

NOTAS

1.- SPOOL REMOVIBLE PARA LIMPIEZA.
2.- FLUJO BIFÁSICO.
3.- ELIMINADA.
4.- LOCALIZAR LA VÁLVULA DE CONTROL A UNA DISTANCIA MÍNIMA DE LA CONEXIÓN DE ENTRADA DEL E-511.
5.- ELIMINADA.
6.- ELIMINADA.
7.- ELIMINADA.
8.- ELIMINADA.
9.- EL CAMBIO DE CLASE OCURRE EN LA JUNTA SOLDADA.

REFERENCIAS

1.- PLANOS DE SIMBOLOGÍA 3285-G100-632-2024-DW-001/002/003/004.
2.- PLANO DE FABRICANTE: 2120 B-ZE 1001.001/002/003/004/005.

REV	DENOMINACIÓN	FECHA	DIBUJÓ	REVISÓ	APROBÓ
CAO	CONFORME A OBRA	26/07/13	SM	JD	ER
1	PARA CONSTRUCCIÓN	06/03/12	BB/PP	ER/RC	LR/RG
0	PARA CONSTRUCCIÓN	15/12/11	BB/PP	ER/RC	LR/RG
B	PARA APROBACIÓN	18/08/11	BB/PP	ER/RC	LR/RG
A	PARA COMENTARIOS	25/04/11	JS/BB	ER/RC	LR/RG

AESA

CLIENTE: YPFB Corporación

OBM: 3285

ESTE DOCUMENTO CONTIENE INFORMACIÓN PROPIEDAD DE AESA E YPFB. SU REPRODUCCIÓN TOTAL O PARCIAL ESTÁ PROHIBIDA.

PROYECTO: PLANTA DE SEPARACION DE LIQUIDOS RIO GRANDE

TITULO: ENFRIAMIENTO DE GAS

	PROYECTÓ	DIBUJÓ	REVISÓ	APROBÓ
INICIAL	–	SM	JD	ER
FECHA	–	26/07/13	26/07/13	26/07/13
FIRMA				

AESA N° 3285–A100–632–2042–DW–006

HOJA 1 DE 1

ESCALA S/E

VERSION –

REVISION CAO

GUARDADO EN AUTOCAD 2008 NO MODIFICAR MANUALMENTE

A1 - 841 x 594

3285-A100-632-2042-DW-006

SÍMBOLOS GENERALES

- 10"x12" — DUCTO
- H1½" — LÍNEA AISLADA
  - ESPESOR (Inch)
  - TIPO: B: SIN AISLACION
    - C: AISLACION POR FRIO
    - E: AISLACION Y TRACING ELECTRICO
    - H: AISLACION POR CALOR
    - P: PROTECCION PERSONAL
    - S: AISLACION Y TRACING CON VAPOR
- E1½" — LÍNEA TRACEADA ELECTRICAMENTE
- S1½" — LÍNEA TRACEADA CON VAPOR
- CA20 CB100 — CAMBIO DE CLASE
- H B — LÍMITE AISLACIÓN
- 15236 15237 — CAMBIO No. LÍNEA
- BRIDA
- JM — JUNTA MONOLÍTICA
- JD — JUNTA DIELÉCTRICA
- JE — JUNTA DE EXPANSIÓN
- PLACA CIEGA
- FIGURA OCHO (ABIERTA)
- FIGURA OCHO (CERRADA)
- 3"x2" — REDUCCIÓN CONCÉNTRICA
- 3"x2" — REDUCCIÓN EXCÉNTRICA
- CONEXIÓN MANGUERA
- FLEXIBLE
- CASQUETE
- TAPÓN PARA VÁLVULA
- BRIDA CIEGA
- CARRETEL
- TRAMPA DE GAS
- T — DRENAJE AUTOMÁTICO
- ARRESTALLAMA
- VENTEO ABIERTO (CUELLO DE CISNE)
- SILENCIADOR EN LÍNEA
- VENTEO ABIERTO CON MALLA ANTIPÁJAROS
- CC XXXX — CUPÓN DE CORROSIÓN
- CP XXXX — PROBETA DE CORROSIÓN
- FSV XXXX — VÁLVULA EXCESO DE FLUJO
- ENDEREZADOR DE VENA
- MEZCLADOR ESTÁTICO
- CAJA DE CHICANAS
- DEMISTER
- ROMPE VORTICE
- H1½" — EQUIPO AISLADO
- COALESCEDOR
- FILTRO "Y"
- FILTRO "T"
- DIFUSOR
- FILTRO TEMPORARIO
- DRIP RING
- FILTRO "Y" CON DRENAJE
- TOBERA INYECCIÓN QUÍMICA
- INDICADOR PASO DE SCRAPPER
- DE XXXX / N° DIAGRAMA — VINCULACIÓN ENTRE DIAGRAMAS
- XXX XXX — VINCULACIÓN INTERNA DE DIAGRAMA
- LÍMITE SUMINISTRO
- SELLO HIDRÁULICO
- M — MOTOR ELÉCTRICO
- SILENCIADOR
- TP XXXX — PUNTO DE TIE-IN
- YY YYYY — INSTRUMENTO CON AISLACIÓN Y TRACING
- ROCIADORES/SPRINKLERS
- SP N° BBXXX — PARTES ESPECIALES
  - N° CORRELATIVO
  - AREA DE PROCESO
- EMBUDO
- 1%DPE — PENDIENTE
- FILTRO CANASTO (PARTÍCULAS)
- FILTRO CANASTO (COALESCENTE)
- M2 — MANIFOLD DE 2 VIAS
- AMORTIGUADOR DE PULSACIONES
- AI — AIRE DE INSTRUMENTOS

NOTAS

REFERENCIAS

–ESPECIFICACIÓN TÉCNICA DE CAÑERÍAS, 10201–P–ET–001.

–BASES Y CRITERIOS DE DISEÑO DE RECUBRIMIENTO, AISLAMIENTO, PINTURA Y FIREPROOFING, 3285–G100–634–2021–DB–900.

CORTES DE LÍNEAS

- CAMBIO DE NÚMERO DE LÍNEA
- CAMBIO DE CLASE DE TUBERÍA
- LÍMITE DE RESPONSABILIDAD DE SUMINISTRO
- REQUERIMIENTO DE AISLAMIENTO
- CAMBIO DE DIÁMETRO NOMINAL
- ESTATUS DE CONSTRUCCIÓN

NUMERACIÓN DE LÍNEAS

2"–BO–YYXXX–BBXX–HXX

- ESPESOR DE AISLACIÓN (inch)
- TIPO DE AISLACIÓN
  - B: SIN AISLACIÓN
  - C: AISLACIÓN PARA FRÍO
  - E: AISLACIÓN Y TRACEADO ELÉCTRICO
  - H: AISLACIÓN PARA CALOR
  - P: PROTECCIÓN PERSONAL
  - S: AISLACIÓN Y TRACEADO DE VAPOR
- CLASE DE CAÑERÍAS
- N° DE LINEA CORRELATIVO
- NÚMERO DE ÁREA
- FLUIDO
- DIÁMETRO NOMINAL (INCH)

CODIFICACIÓN DE VÁLVULAS

2" VB – 3001E

- ACCESORIO:
  - C: CADENA
  - E: VÁSTAGO EXTENDIDO
  - L: TRABA
  - Y: VÁSTAGO EXTENDIDO Y TRABA
- N° CORRELATIVO DE ACUERDO A CARACTERÍSTICAS INTERNAS O DE CONSTRUCCIÓN
- CONEXIÓN:
  - 0: NPT/BRIDADA
  - 1: WAFER
  - 5: SW
- MATERIAL:
  - 0: ACERO AL CARBONO
  - 1: ACERO AL CARBONO BAJA TEMPERATURA
  - 5: ACERO INOXIDABLE (AISI 316)
- RATING:
  - 1: 150#
  - 2: 300#
  - 3: 600#
  - 4: 900#
  - 5: 1500#
  - 6: 2500#
  - 7: 800#
  - 8: 5000#
  - 9: OTHERS
- TIPO:
  - A: VÁLVULA AGUJA
  - B: VÁLVULA ESFERICA – PASO REDUCIDO
  - D: VÁLVULA ESCLUSA – PASO TOTAL
  - E: VÁLVULA ESCLUSA – PASO REDUCIDO
  - F: VÁLVULA ESFERICA – PASO TOTAL
  - G: VÁLVULA GLOBO
  - M: VÁLVULA MARIPOSA
  - R: VÁLVULA DE RETENCIÓN
- VÁLVULA MANUAL

LAYERS

- F_MAJOR (MAIN PROCESS LINE)
- F_MINOR (SECON. PROCESS LINE)
- F_EXIST (LINEA EXISTENTE)
- F_SKID (LIMITE SKID)
- F_PID (SYMBOLS)
- F_NUBE (CLOUD)
- F_TRACEADO (TRACING)
- F_DIM (DIMENSIONS)
- F_EQUIP (EQUIPOS)
- F_INST (INSTRUMENTS)
- F_TEXTO (TEXT)
- F_INST–L2 (INST. LINE SYMBOLS)
- F_LAY
- F_DESM
- F_RADALCANDE
- F_ROT (ROTULO)
- F_FUT (FUTURO)
- F_FOR (FORMATO)

VÁLVULAS DE ALIVIO

- PSV XXXX — VÁLVULA SEGURIDAD
  SET @ 200 psig
  4" K 6"
  600# X 150#
  CASO DISEÑO
- PSV XXXX FC — VÁLVULA SEGURIDAD PILOTO OPERADA
  SET @ 200 psig
  4" K 6"
  600# X 150#
  CASO DISEÑO
- PSV XXXX FC — VÁLVULA DE PRESIÓN Y VACÍO
  SET @ 200 psig
  8"–150#
- TSV XXXX FC — VÁLVULA DE ALIVIO TÉRMICO
  SET @ 200 psig
  3/4" X 1"
  NPT X NPT
- PSE XXXX — DISCO RUPTURA
  SET @ 200 psig
  2"– 50#
  CASO DISEÑO
- PSE XXXX — TAPA APERTURA RÁPIDA
  SET@ 100 incH20
  20"–150#

SÍMBOLOS DE INCENDIO

- GABINETE MANGUERA
- MONITOR
- DOSIFICADOR DE ESPUMA
- CÁMARA DE ESPUMA
- HIDRANTE Y MONITOR
- TAMBOR ESPUMA CONCENTRADA
- HIDRANTE
- BOQUILLAS DE NIEBLA
- TANQUE ESPUMA CONCENTRADA

IDENTIFICACIÓN DE EQUIPOS

XX–XXXA/B

- NUMERO DE EQUIPO
- TIPO DE EQUIPO:

A: AEROENFRIADORES
B: VENTILADORES Y SOPLADORES
BO: CALDERAS
CT: TORRES DE ENFRIAMIENTO
D: DESHIDRATADORES
DB: PLAYA SECADO
DG: DESGASIFICADORES
DR: DESECADORES
E: INTERCAMBIADORES DE CALOR
F: FILTROS
G: GENERADOR ELÉCTRICO
H: HORNOS
HE: CALENTADOR ELÉCTRICO
K: COMPRESOR
L: MECHERO
LA: BRAZO DE CARGA
M: MOTOR
MX: AGITADOR
P: BOMBA
PE: PILETA EMERGENCIA
PQ: PAQUETE INYECCIÓN
R: REACTOR
S: SECADORES
SP: TRAMPA DE SCRAPPER
ST: SILENCIADORES
T: TORRES Y COLUMNAS
TG: TURBINA DE GAS
TK: TANQUE
TV: TURBINA DE VAPOR
X: EXPANSOR
V: RECIPIENTES
Z: MISCELÁNEOS

INSTALACIÓN DE VÁLVULAS

- PFP 6 PFP — PRESIÓN FINAL PREFERIDA (APLICA SOLO PARA VÁLVULAS DE BOLA Y MARIPOSA)

VÁLVULAS MANUALES

- VÁLVULA ESFÉRICA
- VÁLVULA ESFÉRICA PASO TOTAL
- VÁLVULA GLOBO
- VÁLVULA ESCLUSA
- VÁLVULA AGUJA
- VÁLVULA AGUJA CON DRENAJE
- VÁLVULA ESFÉRICA TIPO RISING STEM
- VÁLVULA ÁNGULO
- VÁLVULA TRES VÍAS
- VÁLVULA CUATRO VÍAS
- VÁLVULA RETENCIÓN
- VÁLVULA CUCHILLA
- VÁLVULA MARIPOSA
- VÁLVULA DIAFRAGMA
- VÁLVULA TAPÓN

ABREVIATURAS GENERALES

A/G: SOBRE NIVEL DE TERRENO
AS: SUMINISTRO DE AIRE
ATM: ATMÓSFERA/ATMOSFÉRICO
BDV: VENTEO DE EMERGENCIA
CC: CUPÓN DE CORROSIÓN
CP: PROBETA
DR: DRENAJE CERRADO
FC: FALLA CERRADA
FF: FIELDBUS FOUNDATION
FL: FALLA ÚLTIMA POSICIÓN
FO: FALLA ABIERTA
HS: ESTACIÓN DE MANGUERA
SC: CONEXIÓN DE MUESTREO
LCS: SISTEMA DE CONTROL DE CARGA
LO: TRABA ABIERTA
LC: TRABA CERRADA
NC: NORMALMENTE CERRADA
NO: NORMALMENTE ABIERTA
NNF: NORMALMENTE NO FLUJO
SC: TOMA MUESTRA
V: VENTEO
OD: DRENAJE ABIERTO
U/G: BAJO TIERRA
SS: DUCHA DE SEGURIDAD
KV: VÁLVULA ON/OFF
XV: VÁLVULA ON/OFF NEUMÁTICA

ABREVIATURAS FLUÍDOS

CH: INYECCIÓN QUÍMICA
CD: DRENAJE CERRADO FRÍO
DO: DIESEL OIL
DR: DRENAJE CERRADO
FG: FUEL GAS
FL: MECHERO
FW: AGUA DE INCENDIO
GS: GAS SERVICIO
HG: HIDROCARBURO GASEOSO
HL: HIDROCARBURO LÍQUIDO
HO: ACEITE TÉRMICO
AI: AIRE DE INSTRUMENTOS
LO: ACEITE LUBRICANTE
ME: METANOL
OD: DRENAJE ABIERTO
PW: AGUA DE PROCESO
RW: AGUA NO TRATADA
AS: AIRE DE SERVICIO
TW: AGUA TRATADA
UW: AGUA DE SERVICIO
VG: GAS DE VENTEO

ÁREA DE PROCESO

01 A 05: SISTEMA DE GAS COMBUSTIBLE, VENTEOS, AIRE, SISTEMA DE DRENAJES
20/21: SISTEMA DE ACEITE TÉRMICO
50: ENTRADA A PLANTA Y DESHIDRATACIÓN
51: SISTEMA DE TURBOEXPANSIÓN Y ABSORCIÓN
52: SISTEMA DE SEPARACIÓN C1/C2/C3/C4 Y ESTABILIZACIÓN
54: SISTEMA DE SEPARACIÓN – DEBUTANIZADORA
55: SISTEMA DE ESTABILIZACIÓN Y DISTRIBUCIÓN
80: CONTRA INCENDIO
82: SISTEMA DE TRATAMIENTO DE AGUA DE PRODUCCIÓN
83: AGUA INDUSTRIAL/SERVICIO
85: DIESEL
86: EVACUACIÓN Y ALMACENAMIENTO DE GASOLINA ESTABILIZADA
89: ALMACENAMIENTO DE ACEITE TÉRMICO
90: INYECCIÓN DE QUIMICOS
95/96/97: ALMACENAMIENTO Y DISTRIBUCIÓN DE GLP
98: EVACUACIÓN Y ALMACENAMIENTO DE GASOLINA RICA EN PENTANOS

SÍMBOLO DE LÍNEAS DE INSTRUMENTOS

- SEÑAL DE RADIO
- SEÑAL NEUMÁTICA
- SEÑAL HIDRÁULICA
- SEÑAL CAPILAR
- SEÑAL ELÉCTRICA
- SEÑAL DE SOFT

REV	DENOMINACIÓN	FECHA	DIBUJÓ	REVISÓ	APROBÓ
CAO	CONFORME A OBRA	07/08/13	SM	JD	ER
2	PARA CONSTRUCCIÓN	11/07/12	BB/JVDD	ER	LR/RG
1	PARA CONSTRUCCIÓN	28/03/12	BB/JVDD	ER	LR/RG
0	PARA CONSTRUCCIÓN	28/10/11	BB/JVDD	ER	LR/RG

AESA

CLIENTE: YPFB Corporación

OBM: 3285

ESTE DOCUMENTO CONTIENE INFORMACIÓN PROPIEDAD DE AESA E YPFB, SU REPRODUCCIÓN TOTAL O PARCIAL ESTÁ PROHIBIDA.

PROYECTO: PLANTA DE SEPARACION DE LIQUIDOS RIO GRANDE

	PROYECTÓ	DIBUJÓ	REVISÓ	APROBÓ
INICIAL	–	SM	JD	ER
FECHA	–	07/08/13	07/08/13	07/08/13
FIRMA				

TITULO: SIMBOLOGÍA
DIAGRAMA DE CAÑERIAS E INSTRUMENTOS

AESA N° 3285–G100–632–2042–DW–001

HOJA 1 DE 4

ESCALA: S/E

VERSION: –

REVISION: CAO

GUARDADO EN AUTOCAD 2008 NO MODIFICAR MANUALMENTE

A1 – 841 x 594

3285–G100–632–2042–DW–001_CAO.dwg

REV.	DESCRIPCIÓN	FECHA	REALIZO	REVISO	APROBO
2	PARA CONSTRUCCIÓN		PP	ER	LR/RG
1	PARA CONSTRUCCIÓN	03/09/2012	PP	ER	LR/RG
0	PARA CONSTRUCCIÓN	12/12/2011	OP	ER	LR/RG
B	PARA APROBACIÓN	18/08/2011	PP	ER	LR/RG

AESA

YPFB Corporación
La fuerza que transforma Bolivia

OBM 3285

ESTE DOCUMENTO CONTIENE INFORMACIÓN PROPIEDAD DE AESA E YPFB, SU REPRODUCCIÓN TOTAL O PARCIAL ESTA PROHIBIDA.

PROYECTO:

PLANTA DE SEPARACIÓN
DE LIQUIDOS RIO GRANDE

TITULO:

LISTA DE LINEAS

	REALIZO	REVISO	APROBO
INICIAL	PP	ER	LR/RG
FECHA	07/09/2012	07/09/2012	07/09/2012
FIRMA			

DOC. AESA N°:	3285-A100-632-2045-LL-100

PAGINAS	VERSIÓN
1 de 22	2
	REVISIÓN
	2

AESA	YPFB Corporación	PROYECTO:	Fecha	Realizó	Revisó	Aprobó	Página:	1 de 21
		OBM 3285		PP	ER	LR/RG	Versión	Revisión
DOCUMENTO AESA N°	3285-A100-632-2045-LL-100	PLANTA DE SEPARACIÓN DE LÍQUIDOS RÍO GRANDE		PP	ER	LR/RG	2	2
				PP	ER	LR/RG		
			NOTAS					

LISTA DE LÍNEAS

Diámetros (in)	Fluido	Número de línea	Especificación de Material	Tipo de aislamiento	Espesor de aislamiento (in)	Desde	Hasta	Número de P&ID	Fase del fluido	Densidad (lb/pie3)	Temp. Min (°F)	Temp. Max (°F)	Temp. de Operación (°F)	Temp. de Diseño (°F)	Presión de Operación (psig)	Presión de Diseño (psig)	Tipo de Prueba	Presión de Prueba (psig)	Código de Pintura (RAL)	Revisión
2"	CD	51061	SC16C	P	1	CABEZAL	COLECTOR DE DREN CERRADOS FRIOS	3285-A100-632-2042-DW-012	LÍQUIDO	29.84	-190	104	-148	134	40	70	HIDROSTATICA	105	8001	0
2"	CD	51071	SC16C	P	1	2"-HL-51073-SC80C-C4	2"-CD-51139-SC16C-P1	3285-A100-632-2042-DW-009	LÍQUIDO	28.68	-190	104	-148	134	40	70	HIDROSTATICA	105	8001	0
2"	CD	51079	SC16C	P	1	2"-HL-51077-SC80C-C3	2"-CD-51081-SC16C-P1	3285-A100-632-2042-DW-007	LÍQUIDO	28.68	-190	104	-148	134	40	70	HIDROSTATICA	105	8001	0
2"	CD	51081	SC16C	P	1	CABEZAL DE RECOLECCIÓN	COLECTOR DE DREN CERRADOS FRIOS	3285-A100-632-2042-DW-007	LÍQUIDO	28.68	-190	104	-148	134	40	70	HIDROSTATICA	105	8001	0
2"	CD	51121	SC16C	B	-	2"-HL-51120-SC16C-B	2"-CD-51061-SC16C-P1	3285-A100-632-2042-DW-013	LÍQUIDO	29.84	-190	104	-148	134	40	70	HIDROSTATICA	105	8001	0
2"	CD	51139	SC16C	P	1	CABEZAL DE RECOLECCIÓN	COLECTOR DE DREN CERRADOS FRIOS	3285-A100-632-2042-DW-009	LÍQUIDO	28.68	-190	104	-148	134	40	70	HIDROSTATICA	105	8001	0
3/4"	CD	51170	SC16C	P	1	3/4"-HL-51168-SC40C-C3	2"-CD-51061-SC16C-P1	3285-A100-632-2042-DW-013	LÍQUIDO	29.84	-190	104	-148	134	40	70	HIDROSTATICA	105	8001	2
3/4"	CD	51173	SC16C	P	1	3/4"-HL-51171-SC40C-C3	2"-CD-51061-SC16C-P1	3285-A100-632-2042-DW-013	LÍQUIDO	29.84	-190	104	-148	134	40	70	HIDROSTATICA	105	8001	2
3/4"	CD	51184	SC16C	P	1	3/4"-HG-52092-SC40C-C3	3/4"-CD-51186-SC16C-P1	3285-A100-632-2042-DW-011	LÍQUIDO	28.68	-190	104	-148	134	40	70	HIDROSTATICA	105	8001	2
3/4"	CD	51185	SC16C	P	1	3/4"-HG-52095-SC40C-C3	3/4"-CD-51184-SC16C-P1	3285-A100-632-2042-DW-011	LÍQUIDO	28.68	-190	104	-148	134	40	70	HIDROSTATICA	105	8001	2
3/4"	CD	51186	SC16C	P	1	3/4"-HG-52098-SC40C-C4	2"-CD-51061-SC16C-P1	3285-A100-632-2042-DW-011	LÍQUIDO	28.68	-190	104	-148	134	40	70	HIDROSTATICA	105	8001	2
2"	CD	52063	SC16C	P	1	2"-HL-51062-SC40C-C3	2"-CD-51061-SC16C-P1	3285-A100-632-2042-DW-012	LÍQUIDO	27.64	-190	104	-148	134	40	70	HIDROSTATICA	105	8001	0
3/4"	CD	52085	SC16C	P	1	3/4"-HL-52084-SC40C-C3	2"-CD-51061-SC16C-P1	3285-A100-632-2042-DW-012	LÍQUIDO	27.64	-190	104	-148	134	40	70	HIDROSTATICA	105	8001	2
3/4"	CD	52088	SC16C	P	1	3/4"-HL-52087-SC40C-C3	2"-CD-51061-SC16C-P1	3285-A100-632-2042-DW-012	LÍQUIDO	27.64	-190	104	-148	134	40	70	HIDROSTATICA	105	8001	2
1"	DR	01002	CB10	B	-	1"-HL-01004-CA40-B	COLECTOR DE DRENAJES CERRADOS	3285-A100-632-2042-DW-022	LÍQUIDO	62.1	54	235	91	275	40	70	HIDROSTATICA	105	8001	0
1"	DR	01005	CB10	B	-	1"-DR-01007-CA20-B	COLECTOR DE DRENAJES CERRADOS	3285-A100-632-2042-DW-022	LÍQUIDO	62.1	54	235	91	275	40	70	HIDROSTATICA	105	8001	0
1"	DR	01007	CA20	B	-	V-012 (SKID #010)	1"-DR-01005-CB10-B	3285-A100-632-2042-DW-022	LÍQUIDO	62.1	54	95	91	125	40	70	HIDROSTATICA	105	8001	0
2"	DR	01049	CB10	B	-	CABEZAL	COLECTOR DE DRENAJES CERRADOS	3285-A100-632-2042-DW-022	LÍQUIDO	ELIMINADA										B
2"	DR	50043	SC80	H	1	V-502	LV-50069	3285-A100-632-2042-DW-004	LÍQUIDO	61.86	54	120	91	150	40	70	HIDROSTATICA	105	8001	1
2"	DR	50044	CB10	B	-	LV-50069	TK-820	3285-A100-632-2042-DW-004	LÍQUIDO	61.86	54	235	91	275	40	70	HIDROSTATICA	105	8001	0
2"	DR	50045	SC80	H	1	V-502	2"-DR-50458-CB10-B	3285-A100-632-2042-DW-004	LÍQUIDO	61.86	54	120	91	150	40	70	HIDROSTATICA	105	8001	1
2"	DR	50046	CB10	B	-	2"-DR-50045-SC80-H1	COLECTOR DE DRENAJES CERRADOS	3285-A100-632-2042-DW-004	LÍQUIDO	61.86	54	235	91	275	40	70	HIDROSTATICA	105	8001	1
2"	DR	50078	CB10	B	-	2"-HL-50075-CA100-B	2"-DR-50132-CB10-B	3285-A100-632-2042-DW-002	LÍQUIDO	62.1	54	235	91	275	40	70	HIDROSTATICA	105	8001	0
2"	DR	50079	CB10	B	-	2"-HL-50076-CA100-B	2"-DR-50132-CB10-B	3285-A100-632-2042-DW-002	LÍQUIDO	62.1	54	235	91	275	40	70	HIDROSTATICA	105	8001	0
2"	DR	50132	CB10	B	-	CABEZAL	COLECTOR DE DRENAJES CERRADOS	3285-A100-632-2042-DW-002	LÍQUIDO	62.1	54	235	91	275	40	70	HIDROSTATICA	105	8001	1
2"	DR	50417	CB10	B	-	2"-HL-54052-CA40-H1	2"-DR-55032-CB10-B	3285-A100-632-2042-DW-014	LÍQUIDO	29.38	54	235	91	275	40	70	HIDROSTATICA	105	8001	0
2"	DR	50430	CB10	B	-	2"-HL-50423-CA20-B	COLECTOR DE DRENAJES CERRADOS	3285-A100-632-2042-DW-001	LÍQUIDO	39.23	54	104	104	134	106.46	140	HIDROSTATICA	210	8001	2
2"	DR	50431	CA100H	H	1 1/2	V-501 A	2"-DR-50432-CB10-B	3285-A100-632-2042-DW-003	LÍQUIDO	28.68	54	235	91	275	40	70	HIDROSTATICA	105	8001	2
2"	DR	50432	CB10	B	-	2"-DR-50431-CA100H-H2	2"-DR-50440-CB10-B	3285-A100-632-2042-DW-003	LÍQUIDO	28.68	54	235	91	275	40	70	HIDROSTATICA	105	8001	0
2"	DR	50434	CA100H	H	1 1/2	V-501 B	2"-DR-50435-CB10-B	3285-A100-632-2042-DW-003	LÍQUIDO	28.68	54	235	91	275	40	70	HIDROSTATICA	105	8001	2
2"	DR	50435	CB10	B	-	2"-DR-50434-CA100H-H2	2"-DR-50440-CB10-B	3285-A100-632-2042-DW-003	LÍQUIDO	28.68	54	235	91	275	40	70	HIDROSTATICA	105	8001	0
2"	DR	50437	CA100H	H	1 1/2	V-501 C	2"-DR-50438-CB10-B	3285-A100-632-2042-DW-003	LÍQUIDO	28.68	54	235	91	275	40	70	HIDROSTATICA	105	8001	2
2"	DR	50438	CB10	B	-	2"-DR-50437-CA100H-H2	2"-DR-50440-CB10-B	3285-A100-632-2042-DW-003	LÍQUIDO	28.68	54	235	91	275	40	70	HIDROSTATICA	105	8001	0

AESA	YPFB Corporación	PROYECTO:	Fecha	Realizó	Revisó	Aprobó	Página:	2 de 21
		OBM 3285		PP	ER	LR/RG	Versión	Revisión
DOCUMENTO AESA N°	3285-A100-632-2045-LL-100	PLANTA DE SEPARACIÓN DE LÍQUIDOS RÍO GRANDE		PP	ER	LR/RG	2	2
				PP	ER	LR/RG		
			NOTAS					

LISTA DE LÍNEAS

Diámetros (in)	Fluido	Número de línea	Especificación de Material	Tipo de aislamiento	Espesor de aislamiento (in)	Desde	Hasta	Número de P&ID	Fase del fluido	Densidad (lb/pie3)	Temp. Min (°F)	Temp. Max (°F)	Temp. de Operación (°F)	Temp. de Diseño (°F)	Presión de Operación (psig)	Presión de Diseño (psig)	Tipo de Prueba	Presión de Prueba (psig)	Código de Pintura (RAL)	Revisión
2"	DR	50440	CB10	B	-	CABEZAL	COLECTOR DE DRENAJES CERRADOS	3285-A100-632-2042-DW-003	LÍQUIDO	28.68	54	235	91	275	40	70	HIDROSTATICA	105	8001	0
3/4"	DR	50469	CB10	B	-	3/4"-HL-50468-CA100-B	DRENAJE DR3	3285-A100-632-2042-DW-002	LÍQUIDO	62.1	54	235	91	275	40	70	HIDROSTATICA	105	8001	0
2"	DR	50478	CB10	B	-	2"-HL-50474-CA100-B	2"-DR-50482-CB10-B	3285-A100-632-2042-DW-005	LÍQUIDO	27.25	54	91	91	120	40	70	HIDROSTATICA	105	8001	2
2"	DR	50479	CB10	B	-	2"-HL-50475-CA100-B	2"-DR-50482-CB10-B	3285-A100-632-2042-DW-005	LÍQUIDO	27.25	54	91	91	120	40	70	HIDROSTATICA	105	8001	2
2"	DR	50480	CB10	B	-	2"-HL-50476-CA100-B	2"-DR-50482-CB10-B	3285-A100-632-2042-DW-005	LÍQUIDO	27.25	54	91	91	120	40	70	HIDROSTATICA	105	8001	2
2"	DR	50481	CB10	B	-	2"-HL-50477-CA100-B	2"-DR-50482-CB10-B	3285-A100-632-2042-DW-005	LÍQUIDO	27.25	54	91	91	120	40	70	HIDROSTATICA	105	8001	2
2"	DR	50482	CB10	B	-	CABEZAL	COLECTOR DE DRENAJES CERRADOS	3285-A100-632-2042-DW-005	LÍQUIDO	27.25	54	91	91	120	40	70	HIDROSTATICA	105	8001	2
2"	DR	51076	CB10	B	-	2"-HL-51074-CA40-B	2"-DR-51083-CB10-B	3285-A100-632-2042-DW-009	LÍQUIDO	62.1	54	235	91	275	40	70	HIDROSTATICA	105	8001	0
2"	DR	51083	CB10	B	-	CABEZAL	COLECTOR DE DRENAJES CERRADOS	3285-A100-632-2042-DW-009	LÍQUIDO	62.1	54	235	91	275	40	70	HIDROSTATICA	105	8001	0
1 1/2"	DR	51167	CB10	B	-	11/2"-HL-51166-SC40C-C3	COLECTOR DE DRENAJES CERRADOS	3285-A100-632-2042-DW-006	LÍQUIDO	32.6	54	91	91	120	40	70	HIDROSTATICA	105	8001	2
3/4"	DR	51182	CB10	B	-	3/4"-HG-50135-SC80C-C4	11/2"-DR-51167-CB10-B	3285-A100-632-2042-DW-006	LÍQUIDO	28.68	54	235	91	275	40	70	HIDROSTATICA	105	8001	2
3/4"	DR	51183	CB10	B	-	3/4"-HG-51179-SC40C-C4	11/2"-DR-51167-CB10-B	3285-A100-632-2042-DW-006	LÍQUIDO	28.68	54	235	91	275	40	70	HIDROSTATICA	105	8001	2
2"	DR	52041	CB10	B	-	2"-HL-52038-CA40-P1	2"-DR-52044-CB10-B	3285-A100-632-2042-DW-010	LÍQUIDO	24.58	54	235	91	275	40	70	HIDROSTATICA	105	8001	0
2"	DR	52044	CB10	B	-	CABEZAL	COLECTOR DE DRENAJES CERRADOS	3285-A100-632-2042-DW-010	LÍQUIDO	24.58	54	235	91	275	40	70	HIDROSTATICA	105	8001	0
2"	DR	52048	CB10	B	-	2"-HL-52046-CA40-P1	2"-DR-52044-CB10-B	3285-A100-632-2042-DW-010	LÍQUIDO	24.58	54	235	91	275	40	70	HIDROSTATICA	105	8001	0
2"	DR	52051	CB10	B	-	2"-HL-52050-CA40-P1	2"-DR-52044-CB10-B	3285-A100-632-2042-DW-010	LÍQUIDO	24.35	54	235	91	275	40	70	HIDROSTATICA	105	8001	0
2"	DR	54039	CA40	B	-	V-540	2"-DR-54041-CB10-B	3285-A100-632-2042-DW-015	LÍQUIDO	29.65	54	135	125	175	195	235	HIDROSTATICA	352.5	8001	2
2"	DR	54041	CB10	B	-	2"-DR-54039-CA40-B	2"-DR-55048-CB10-B	3285-A100-632-2042-DW-015	LÍQUIDO	32.61	54	135	125	175	40	70	HIDROSTATICA	105	8001	2
2"	DR	54054	CB10	B	-	2"-HL-54047-CA40-H1	2"-DR-55032-CB10-B	3285-A100-632-2042-DW-014	LÍQUIDO	29.38	54	235	91	275	40	70	HIDROSTATICA	105	8001	0
2"	DR	54055	CB10	B	-	2"-HL-54048-CA40-H1	2"-DR-55032-CB10-B	3285-A100-632-2042-DW-014	LÍQUIDO	29.28	54	235	91	275	40	70	HIDROSTATICA	105	8001	0
2"	DR	55022	CB10	B	-	2"-HL-55024-CA20-H1	2"-DR-55032-CB10-B	3285-A100-632-2042-DW-016	LÍQUIDO	32.57	54	235	91	275	40	70	HIDROSTATICA	105	8001	0
2"	DR	55027	CB10	B	-	2"-HL-55025-CA20-H1	2"-DR-55032-CB10-B	3285-A100-632-2042-DW-016	LÍQUIDO	32.66	54	235	91	275	40	70	HIDROSTATICA	105	8001	0
2"	DR	55028	CB10	B	-	2"-DR-55030-CA20-H1	2"-DR-55032-CB10-B	3285-A100-632-2042-DW-016	LÍQUIDO	32.66	54	235	91	275	40	70	HIDROSTATICA	105	8001	0
2"	DR	55030	CA20	H	1 1/2	T-550	2"-DR-55028-CB10-B	3285-A100-632-2042-DW-016	LÍQUIDO	32.66	54	230	91	260	40	70	HIDROSTATICA	105	8001	2
2"	DR	55032	CB10	B	-	DRENAJES CERRADOS	COLECTOR DE DRENAJES CERRADOS	3285-A100-632-2042-DW-014	LÍQUIDO	32.66	54	235	91	275	40	70	HIDROSTATICA	105	8001	1
2"	DR	55038	CA20	P	1	V-550	2"-DR-55039-CB10-B	3285-A100-632-2042-DW-017	LÍQUIDO	32.61	54	221.3	221.3	260	96	140	HIDROSTATICA	210	8001	2
2"	DR	55039	CB10	B	-	2"-DR-55038-CA20-P1	2"-DR-55048-CB10-B	3285-A100-632-2042-DW-017	LÍQUIDO	32.61	54	221.3	91	260	40	70	HIDROSTATICA	105	8001	2
2"	DR	55048	CB10	B	-	CABEZAL	COLECTOR DE DRENAJES CERRADOS	3285-A100-632-2042-DW-017	LÍQUIDO	32.61	54	235	91	275	40	70	HIDROSTATICA	105	8001	0
2"	DR	55059	CB10	B	-	CABEZAL	2"-HL-54104-CB10-B	3285-A100-632-2042-DW-001	ELIMINADA											0
3/4"	DR	55060	CB10	B	-	3/4"-HL-55158-CA20-P1	COLECTOR DE DRENAJES CERRADOS	3285-A100-632-2042-DW-017	LÍQUIDO	32.61	54	135	125	175	40	70	HIDROSTATICA	105	8001	2
3/4"	DR	55061	CB10	B	-	3/4"-HL-55159-CA20-P1	COLECTOR DE DRENAJES CERRADOS	3285-A100-632-2042-DW-017	LÍQUIDO	32.61	54	135	125	175	40	70	HIDROSTATICA	105	8001	2
3"	FG	01001	CA40	B	-	V-011 (SKID #010)	TG-511/K-511	3285-A100-632-2042-DW-022	GAS	0.96	64	105	104	135	300	330	HIDROSTATICA	495	1023	0
4"	FG	01009	CA20	B	-	V-012	Generación Eléctrica	3285-A100-632-2042-DW-022	GAS	0.35	51	95	92	125	100	130	HIDROSTATICA	195	1023	0

AESA	Corporación YPFB	PROYECTO:	Fecha	Realizó	Revisó	Aprobó	Página:	3 de 21
				PP	ER	LR/RG	Versión	Revisión
		OBM 3285		PP	ER	LR/RG	2	2
		PLANTA DE SEPARACIÓN DE LÍQUIDOS RÍO GRANDE		PP	ER	LR/RG		
DOCUMENTO AESA N°	3285-A100-632-2045-LL-100		NOTAS					

LISTA DE LÍNEAS

Diámetros (in)	Fluido	Número de línea	Especificación de Material	Tipo de aislamiento	Espesor de aislamiento (in)	Desde	Hasta	Número de P&ID	Fase del fluido	Densidad (lb/pie3)	Temp. Min (°F)	Temp. Max (°F)	Temp. de Operación (°F)	Temp. de Diseño (°F)	Presión de Operación (psig)	Presión de Diseño (psig)	Tipo de Prueba	Presión de Prueba (psig)	Código de Pintura (RAL)	Revisión
2"	FG	01010	CA20	B	-	2"-FG-01208-CA20-B	PCV-50175	3285-A100-632-2042-DW-026	ELIMINADA											0
2"	FG	01022	CA20	B	-	2"-FG-01208-CA20-B	PSV-50168	3285-A100-632-2042-DW-026	ELIMINADA											0
2"	FG	01023	CA20	B	-	2"-FG-01208-CA20-B	PSV-50167	3285-A100-632-2042-DW-026	ELIMINADA											0
2"	FG	01044	CA20	B	-	4"-FG-01009-CA20-B	L-001	3285-A100-632-2042-DW-022	GAS	0.35	51	95	92	125	100	130	HIDROSTATICA	195	1023	0
4"	FG	01068	CA20	B	-	4"-FG-01009-CA20-B	Generación Eléctrica	3285-A100-632-2042-DW-022	ELIMINADA											0
1"	FG	01207	CA20	B	-	PCV-50175	CABEZAL	3285-A100-632-2042-DW-026	ELIMINADA											0
2"	FG	01208	CA20	B	-	4"-FG-01009-CA20-B	H-501	3285-A100-632-2042-DW-022	GAS	0.35	51	95	92	125	100	130	HIDROSTATICA	195	1023	1
3/4"	FG	01216	CA20	B	-	1"-FG-01207-CA20-B	VENTEO ZONA SEGURA	3285-A100-632-2042-DW-026	ELIMINADA											0
3/4"	FG	01217	CA20	B	-	2"-FG-01218-CA20-B	SV-50182A	3285-A100-632-2042-DW-026	ELIMINADA											0
2"	FG	01218	CA20	B	-	CABEZAL	H-501	3285-A100-632-2042-DW-026	GAS	0.35	51	95	92	125	100	130	HIDROSTATICA	195	1023	0
3/4"	FG	01219	CA20	B	-	CABEZAL	H-501	3285-A100-632-2042-DW-026	GAS	0.35	51	95	92	125	100	130	HIDROSTATICA	195	1023	1
2"	FL	01019	CA20	B	-	2"-HG-01018-CA40-B	8"-FL-01103-CA20-B	3285-A100-632-2042-DW-022	GAS	0.96	-20	245	91	275	15	70	NEUMÁTICA	77	1023 Y 2009	2
6"	FL	01020	CA20	B	-	PSV-01101	8"-FL-01103-CA20-B	3285-A100-632-2042-DW-022	GAS	0.0883	-20	245	91	275	15	70	NEUMÁTICA	77	1023 Y 2009	2
6"	FL	01021	CA20	B	-	PSV-01102	8"-FL-01103-CA20-B	3285-A100-632-2042-DW-022	GAS	0.0883	-20	245	91	275	15	70	NEUMÁTICA	77	1023 Y 2009	2
2"	FL	01024	CA20	B	-	PSV-50168	COLECTOR DE VENTEOS	3285-A100-632-2042-DW-026	GAS	0.0883	-20	245	91	275	15	70	NEUMÁTICA	77	1023 Y 2009	2
2"	FL	01028	CA20	B	-	2"-HG-01027-CA20-B	8"-FL-01103-CA20-B	3285-A100-632-2042-DW-022	GAS	0.0883	-20	245	91	275	15	70	NEUMÁTICA	77	1023 Y 2009	2
4"	FL	01029	CA20	B	-	PSV-01208	8"-FL-01103-CA20-B	3285-A100-632-2042-DW-022	GAS	0.0883	-20	245	91	275	15	70	NEUMÁTICA	77	1023 Y 2009	2
4"	FL	01030	CA20	B	-	PSV-01207	8"-FL-01103-CA20-B	3285-A100-632-2042-DW-022	GAS	0.0883	-20	245	91	275	15	70	HIDROSTATICA	105	1023 Y 2009	0
2"	FL	01031	CA20	B	-	PSV-50167	2"-FL-01024-CA20-B	3285-A100-632-2042-DW-026	ELIMINADA											0
8"	FL	01103	CA20	B	-	CABEZAL	COLECTOR DE VENTEOS	3285-A100-632-2042-DW-021	GAS	0.0883	-20	245	91	275	15	70	NEUMÁTICA	77	1023 Y 2009	2
2"	FL	01200	CA20	B	-	4"-FG-01009-CA20-B	COLECTOR DE VENTEOS	3285-A100-632-2042-DW-022	ELIMINADA											0
2"	FL	01201	CA20	B	-	4"-FG-01009-CA20-B	COLECTOR DE VENTEOS	3285-A100-632-2042-DW-022	GAS	0.35	-20	245	91	275	15	70	NEUMÁTICA	77	1023 Y 2009	2
2"	FL	01202	CA20	B	-	4"-FG-01009-CA20-B	COLECTOR DE VENTEOS	3285-A100-632-2042-DW-022	GAS	0.35	-20	245	91	275	15	70	NEUMÁTICA	77	1023 Y 2009	2
4"	FL	03001	CA20	B	-	PSV-03013	8"-FL-01103-CA20-B	3285-A100-632-2042-DW-021	GAS	0.0883	-20	245	91	275	15	70	NEUMÁTICA	77	1023 Y 2009	2
4"	FL	03009	CA20	B	-	PSV-03004	8"-FL-01103-CA20-B	3285-A100-632-2042-DW-021	GAS	0.0883	-20	245	91	275	15	70	NEUMÁTICA	77	1023 Y 2009	2
4"	FL	03018	CA20	B	-	PSV-03024	8"-FL-01103-CA20-B	3285-A100-632-2042-DW-021	GAS	0.0883	-20	245	91	275	15	70	NEUMÁTICA	77	1023 Y 2009	2
8"	FL	20033	CA20	B	-	2"-FL-20034-CA20-B	12"-FL-51049-CA20-B	3285-A100-632-2042-DW-010	ELIMINADA											0
4"	FL	20034	CA20	B	-	2"-HO-20032-CA15H-H2	8"-FL-20212-CA20-B	3285-A100-632-2042-DW-010	LÍQUIDO	43.44	-20	245	91	275	15	70	NEUMÁTICA	77	1023 Y 2009	2
8"	FL	20035	CA20	B	-	PSV-52033	COLECTOR DE VENTEOS	3285-A100-632-2042-DW-010	LÍQUIDO	43.44	-20	245	91	275	15	70	NEUMÁTICA	77	1023 Y 2009	2
8"	FL	20212	CA20	B	-	PSV-52034	COLECTOR DE VENTEOS	3285-A100-632-2042-DW-010	LÍQUIDO	43.44	-20	245	91	275	15	70	NEUMÁTICA	77	1023 Y 2009	2
4"	FL	50046	CA20	B	-	PSV-50058	20"-FL-01039-CA20-B	3285-A100-632-2042-DW-004	GAS	0.0883	-20	245	91	275	15	70	NEUMÁTICA	77	1023 Y 2009	2
2"	FL	50048	CA20	B	-	2"-HG-50422-CA100-B	4"-FL-50055-CA20-B	3285-A100-632-2042-DW-005	ELIMINADA											0

AESA	Corporación YPFB	PROYECTO:	Fecha	Realizó	Revisó	Aprobó	Página:	4 de 21
				PP	ER	LR/RG	Versión	Revisión
		OBM 3285 PLANTA DE SEPARACIÓN DE LÍQUIDOS RÍO GRANDE		PP	ER	LR/RG	2	2
DOCUMENTO AESA N°	3285-A100-632-2045-LL-100			PP	ER	LR/RG		
			NOTAS					

LISTA DE LÍNEAS

Diámetros (in)	Fluido	Número de línea	Especificación de Material	Tipo de aislamiento	Espesor de aislamiento (in)	Desde	Hasta	Número de P&ID	Fase del fluido	Densidad (lb/pie3)	Temp. Min (°F)	Temp. Max (°F)	Temp. de Operación (°F)	Temp. de Diseño (°F)	Presión de Operación (psig)	Presión de Diseño (psig)	Tipo de Prueba	Presión de Prueba (psig)	Código de Pintura (RAL)	Revisión
2"	FL	50051	CA20	B	-	2"-HG-50050-CA100-B	COLECTOR DE VENTEOS	3285-A100-632-2042-DW-004	GAS	2.62	-20	245	91	275	15	70	NEUMÁTICA	77	1023 Y 2009	2
4"	FL	50052	CA20	B	-	PSV-50059	COLECTOR DE VENTEOS	3285-A100-632-2042-DW-004	GAS	0.0883	-20	245	91	275	15	70	NEUMÁTICA	77	1023 Y 2009	2
4"	FL	50055	CA20	B	-	PSV-50080	4"-FL-50061-CA20-B	3285-A100-632-2042-DW-005	GAS	0.0883	-20	245	91	275	15	70	NEUMÁTICA	77	1023 Y 2009	2
2"	FL	50060	CA20	B	-	2"-HG-50057-CA100-B	4"-FL-50061-CA20-B	3285-A100-632-2042-DW-005	ELIMINADA											0
4"	FL	50061	CA20	B	-	PSV-50077	COLECTOR DE VENTEOS	3285-A100-632-2042-DW-005	GAS	0.0883	-20	245	91	275	15	70	NEUMÁTICA	77	1023 Y 2009	2
10"	FL	50068	CA20	B	-	4"-FL-50073-CA20-B	20"-FL-01039-CA20-B	3285-A100-632-2042-DW-002	ELIMINADA											2
2"	FL	50072	CA20	B	-	2"-HG-50071-CA100-B	COLECTOR DE VENTEOS	3285-A100-632-2042-DW-002	GAS	0.0883	-20	245	91	275	15	70	NEUMÁTICA	77	1023 Y 2009	2
4"	FL	50073	CA20	B	-	PSV-50007	COLECTOR DE VENTEOS	3285-A100-632-2042-DW-002	GAS	0.0883	-20	245	91	275	15	70	NEUMÁTICA	77	1023 Y 2009	2
2"	FL	50083	CA20	B	-	10"-HG-50032-CA100H-H2	COLECTOR DE VENTEOS	3285-A100-632-2042-DW-003	GAS	Abs= 2.95 Reg= 1.48	-20	245	91	275	15	70	NEUMÁTICA	77	1023 Y 2009	2
2"	FL	50084	CA20	B	-	10"-HG-50033-CA100H-H2	2"-FL-50083-CA20-B	3285-A100-632-2042-DW-003	GAS	Abs= 2.95 Reg= 1.48	-20	245	91	275	15	70	NEUMÁTICA	77	1023 Y 2009	2
2"	FL	50087	CA20	B	-	10"-HG-50034-CA100H-H2	2"-FL-50083-CA20-B	3285-A100-632-2042-DW-003	GAS	Abs= 2.95 Reg= 1.48	-20	245	91	275	15	70	NEUMÁTICA	77	1023 Y 2009	2
6"	FL	50092	CA20	B	-	PSV-50020	6"-FL-50094-CA20-B	3285-A100-632-2042-DW-003	GAS	0.0883	-20	245	91	275	15	70	NEUMÁTICA	77	1023 Y 2009	2
6"	FL	50093	CA20	B	-	PSV-50021	6"-FL-50094-CA20-B	3285-A100-632-2042-DW-003	GAS	0.0883	-20	245	91	275	15	70	NEUMÁTICA	77	1023 Y 2009	2
6"	FL	50094	CA20	B	-	2"-HG-50090-CA100H-P11/2	COLECTOR DE VENTEOS	3285-A100-632-2042-DW-003	GAS	0.0883	-20	245	91	275	15	70	NEUMÁTICA	77	1023 Y 2009	2
6"	FL	50098	CA20	B	-	PSV-50032	6"-FL-50100-CA20-B	3285-A100-632-2042-DW-003	GAS	0.0883	-20	245	91	275	15	70	NEUMÁTICA	77	1023 Y 2009	2
6"	FL	50099	CA20	B	-	PSV-50033	6"-FL-50100-CA20-B	3285-A100-632-2042-DW-003	GAS	0.0883	-20	245	91	275	15	70	NEUMÁTICA	77	1023 Y 2009	2
6"	FL	50100	CA20	B	-	2"-HG-50095-CA100H-P11/2	COLECTOR DE VENTEOS	3285-A100-632-2042-DW-003	GAS	0.0883	-20	245	91	275	15	70	NEUMÁTICA	77	1023 Y 2009	2
6"	FL	50101	CA20	B	-	PSV-50042	6"-FL-50103-CA20-B	3285-A100-632-2042-DW-003	GAS	0.0883	-20	245	91	275	15	70	NEUMÁTICA	77	1023 Y 2009	2
6"	FL	50102	CA20	B	-	PSV-50097	6"-FL-50103-CA20-B	3285-A100-632-2042-DW-003	GAS	0.0883	-20	245	91	275	15	70	NEUMÁTICA	77	1023 Y 2009	2
6"	FL	50103	CA20	B	-	2"-HG-50104-CA100H-P11/2	COLECTOR DE VENTEOS	3285-A100-632-2042-DW-003	GAS	0.0883	-20	245	91	275	15	70	NEUMÁTICA	77	1023 Y 2009	2
10"	FL	50425	CA20	B	-	10"-FL-50464-CA100-B	COLECTOR DE VENTEOS	3285-A100-632-2042-DW-002	GAS	0.0883	-20	245	91	275	15	70	NEUMÁTICA	77	1023 Y 2009	2
8"	FL	50444	CA20	B	-	CABEZAL	20"-FL-01039-CA20-B	3285-A100-632-2042-DW-003	ELIMINADA											B
2"	FL	50452	CA20	B	-	2"-HO-50455-CA15H-11/2	8"-FL-01086-CA20-B	3285-A100-632-2042-DW-014	LÍQUIDO	43.44	-20	245	91	275	15	70	NEUMÁTICA	77	1023 Y 2009	2
3"	FL	50453	CA20	B	-	PSV-54022	8"-FL-01086-CA20-B	3285-A100-632-2042-DW-014	GAS	0.0883	-20	245	91	275	15	70	NEUMÁTICA	77	1023 Y 2009	2
3"	FL	50454	CA20	B	-	PSV-54021	8"-FL-01086-CA20-B	3285-A100-632-2042-DW-014	LÍQUIDO	43.44	-20	245	91	275	15	70	NEUMÁTICA	77	1023 Y 2009	2
10"	FL	50463	CA20	B	-	PSV-50230	COLECTOR DE VENTEOS	3285-A100-632-2042-DW-025	GAS	0.0883	-20	245	91	275	15	70	NEUMÁTICA	77	1023 Y 2009	2
4"	FL	50464	CA100	B	-	4"-HG-50067-CA100-B	10"-FL-50425-CA20-B	3285-A100-632-2042-DW-002	GAS	0.0883	-20	245	91	275	15	70	NEUMÁTICA	77	1023 Y 2009	2
6"	FL	50446	CA20	B	-	BDV-50211	4"-FL-50061-CA20-B	3285-A100-632-2042-DW-005	GAS	0.0883	-20	245	91	275	15	70	NEUMÁTICA	77	1023 Y 2009	2
12"	FL	51010	CA20	B	-	PSV-51072	COLECTOR DE VENTEOS	3285-A100-632-2042-DW-008	GAS	0.0883	-20	245	91	275	15	70	NEUMÁTICA	77	1023 Y 2009	2
12"	FL	51011	CA20	B	-	PSV-51073	COLECTOR DE VENTEOS	3285-A100-632-2042-DW-008	GAS	0.0883	-20	245	91	275	15	70	NEUMÁTICA	77	1023 Y 2009	2
14"	FL	51022	CA20	B	-	PSV-51098	COLECTOR DE VENTEOS	3285-A100-632-2042-DW-019	GAS	0.0883	-20	245	91	275	15	70	NEUMÁTICA	77	1023 Y 2009	2
2"	FL	51024	CA20	B	-	2"-HG-51023-CA100-B	COLECTOR DE VENTEOS	3285-A100-632-2042-DW-019	GAS	3.01	-20	245	91	275	15	70	NEUMÁTICA	77	1023 Y 2009	2
12"	FL	51049	CA20	B	-	CABEZAL	COLECTOR DE VENTEOS	3285-A100-632-2042-DW-010	ELIMINADA											1

AESA	YPFB Corporación	PROYECTO:	Fecha	Realizó	Revisó	Aprobó	Página:	5 de 21
		OBM 3285		PP	ER	LR/RG	Versión	Revisión
DOCUMENTO AESA N°	3285-A100-632-2045-LL-100	PLANTA DE SEPARACIÓN DE LÍQUIDOS RÍO GRANDE		PP	ER	LR/RG	2	2
				PP	ER	LR/RG		
			NOTAS					

LISTA DE LÍNEAS

Diámetros (in)	Fluido	Número de línea	Especificación de Material	Tipo de aislamiento	Espesor de aislamiento (in)	Desde	Hasta	Número de P&ID	Fase del fluido	Densidad (lb/pie3)	Temp. Min (°F)	Temp. Max (°F)	Temp. de Operación (°F)	Temp. de Diseño (°F)	Presión de Operación (psig)	Presión de Diseño (psig)	Tipo de Prueba	Presión de Prueba (psig)	Código de Pintura (RAL)	Revisión
2"	FL	51051	SC16C	B	-	2"-HG-51048-SC80C-C3	2"-FL-51119-SC16C-B	3285-A100-632-2042-DW-008	GAS	0.0883	-20	245	91	275	15	70	NEUMÁTICA	77	1023 Y 2009	2
2"	FL	51087	SC16C	B	-	2"-HG-51095-SC80C-C3	4"-FL-51089-SC16C-B	3285-A100-632-2042-DW-007	GAS	4.92	-20	245	91	275	15	70	NEUMÁTICA	77	1023 Y 2009	2
4"	FL	51088	SC16C	B	-	PSV-51036	COLECTOR DE VENTEOS FRIOS	3285-A100-632-2042-DW-007	GAS	0.0883	-20	245	91	275	15	70	NEUMÁTICA	77	1023 Y 2009	2
4"	FL	51089	SC16C	B	-	PSV-51037	4"-FL-51088-SC16C-B	3285-A100-632-2042-DW-007	GAS	0.0883	-20	245	91	275	15	70	NEUMÁTICA	77	1023 Y 2009	2
8"	FL	51091	SC16C	B	-	4"-FL-51088-SC16C-B	12"-FL-01085-SC16C-B	3285-A100-632-2042-DW-007	ELIMINADA											0
4"	FL	51093	CA20	B	-	2"-HG-51092-CA100-B	COLECTOR DE VENTEOS	3285-A100-632-2042-DW-019	GAS	0.0883	-20	245	91	275	15	70	NEUMÁTICA	77	1023 Y 2009	2
14"	FL	51094	CA20	B	-	PSV-51099	COLECTOR DE VENTEOS	3285-A100-632-2042-DW-019	GAS	0.0883	-20	245	91	275	15	70	NEUMÁTICA	77	1023 Y 2009	2
2"	FL	51098	CA20	B	-	TG-511/K-511	COLECTOR DE VENTEOS	3285-A100-632-2042-DW-019	GAS	0.091	54	117	91	147	70	150	HIDROSTATICA	225	1023 Y 2009	0
12"	FL	51101	CA20	B	-	PSV-51132	COLECTOR DE VENTEOS	3285-A100-632-2042-DW-008	GAS	0.0883	-20	245	91	275	15	70	NEUMÁTICA	77	1023 Y 2009	2
2"	FL	51103	CA20	B	-	2"-HG-51102-CA40-B	COLECTOR DE VENTEOS	3285-A100-632-2042-DW-008	GAS	0.0883	-20	245	91	275	15	70	NEUMÁTICA	77	1023 Y 2009	2
14"	FL	51105	CA20	B	-	PSV-51133	COLECTOR DE VENTEOS	3285-A100-632-2042-DW-019	GAS	0.0883	-20	245	91	275	15	70	NEUMÁTICA	77	1023 Y 2009	2
20"	FL	51106	CA20	B	-	12"-FL-51094-CA20-B	COLECTOR DE VENTEOS	3285-A100-632-2042-DW-019	ELIMINADA											0
2"	FL	51119	SC16C	B	-	TSV-51059	12"-FL-01085-SC16C-B	3285-A100-632-2042-DW-008	GAS	0.0883	-20	245	91	275	15	70	NEUMÁTICA	77	1023 Y 2009	2
2"	FL	51123	CA20	B	-	X-510/K510	COLECTOR DE VENTEOS	3285-A100-632-2042-DW-009	GAS	0.0883	54	117	91	147	70	150	HIDROSTATICA	225	1023 Y 2009	0
14"	FL	51126	CA20	B	-	12"-HG-51125-CA40-B	COLECTOR DE VENTEOS	3285-A100-632-2042-DW-008	GAS	0.0883	-20	245	91	275	15	70	NEUMÁTICA	77	1023 Y 2009	2
8"	FL	51143	SC16C	B	-	3"-HG-51090-SC80C-C3	COLECTOR DE VENTEOS FRIOS	3285-A100-632-2042-DW-007	GAS	0.0883	-55	-43.4	-43.4	275	15	70	NEUMÁTICA	77	1023 Y 2009	2
8"	FL	51158	SC80C	C	3	3"-HG-51090-SC80C-C3	8"-FL-51143-SC16C-B	3285-A100-632-2042-DW-007	ELIMINADA											0
12"	FL	51161	CA20	B	-	PV-51160 A	COLECTOR DE VENTEOS	3285-A100-632-2042-DW-019	GAS	0.0883	-20	245	91	275	15	70	NEUMÁTICA	77	1023 Y 2009	2
3/4"	FL	51188	CA20	B	-	PLAN DE SELLOS SKID #522 P-510A	2"-FL-51190-CA20-B	3285-G100-632-2042-DW-004	GAS	0.96	-20	245	91	275	15	70	NEUMÁTICA	77	1023 Y 2009	2
3/4"	FL	51189	CA20	B	-	PLAN DE SELLOS SKID #522 P-510B	2"-FL-51190-CA20-B	3285-G100-632-2042-DW-004	GAS	0.96	-20	245	91	275	15	70	NEUMÁTICA	77	1023 Y 2009	2
10"	FL	52033	SC16C	B	-	PSV-52051	12"-FL-01085-SC16C-B	3285-A100-632-2042-DW-010	GAS	0.0883	-20	245	91	275	15	70	NEUMÁTICA	77	1023 Y 2009	2
10"	FL	52075	SC16C	B	-	PSV-52052	COLECTOR DE VENTEOS FRIOS	3285-A100-632-2042-DW-010	GAS	0.0883	-20	245	91	275	15	70	NEUMÁTICA	77	1023 Y 2009	2
2"	FL	52076	SC16C	B	-	2"-HG-52036-SC40-C3	10"-FL-52075-SC16C-B	3285-A100-632-2042-DW-010	GAS	0.0883	-20	245	91	275	15	70	NEUMÁTICA	77	1023 Y 2009	2
3/4"	FL	52100	CA20	B	-	PLAN DE SELLOS SKID #522 P-520A	2"-FL-51190-CA20-B	3285-G100-632-2042-DW-004	GAS	0.96	-20	245	91	275	15	70	NEUMÁTICA	77	1023 Y 2009	2
3/4"	FL	52101	CA20	B	-	PLAN DE SELLOS SKID #522 P-520B	2"-FL-51190-CA20-B	3285-G100-632-2042-DW-004	GAS	0.96	-20	245	91	275	15	70	NEUMÁTICA	77	1023 Y 2009	2
2"	FL	54011	CA40	B	-	V-540	PV-54050	3285-A100-632-2042-DW-015	GAS	0.0883	54	175	91	205	195	235	HIDROSTATICA	77	1023 Y 2009	2
2"	FL	54012	CA20	B	-	PV-54050	COLECTOR DE VENTEOS	3285-A100-632-2042-DW-015	GAS	0.0883	-20	245	91	275	15	70	NEUMÁTICA	77	1023 Y 2009	2
8"	FL	54021	CA20	B	-	PSV-54014	COLECTOR DE VENTEOS	3285-A100-632-2042-DW-014	GAS	0.0883	-20	245	91	275	15	70	NEUMÁTICA	77	1023 Y 2009	2
8"	FL	54022	CA20	B	-	PSV-54015	COLECTOR DE VENTEOS	3285-A100-632-2042-DW-014	GAS	0.0883	-20	245	91	275	15	70	NEUMÁTICA	77	1023 Y 2009	2
6"	FL	54035	CA20	B	-	PSV-54011	COLECTOR DE VENTEOS	3285-A100-632-2042-DW-001	GAS	0.0883	-20	245	91	275	15	70	NEUMÁTICA	77	1023 Y 2009	2
6"	FL	54036	CA20	B	-	PSV-54007	6"-FL-54035-CA20-B	3285-A100-632-2042-DW-001	GAS	0.0883	-20	245	91	275	15	70	NEUMÁTICA	77	1023 Y 2009	2
2"	FL	54065	CA20	B	-	TSV-54078	COLECTOR DE VENTEOS	3285-A100-632-2042-DW-015	GAS	0.0883	-20	245	91	275	15	70	NEUMÁTICA	77	1023 Y 2009	2
2"	FL	54067	CA20	B	-	TSV-54076	2"-FL-54065-CA20-B	3285-A100-632-2042-DW-015	GAS	0.0883	-20	245	91	275	15	70	NEUMÁTICA	77	1023 Y 2009	2

AESA	Corporación YPFB	PROYECTO:	Fecha	Realizó	Revisó	Aprobó	Página:	6 de 21
		OBM 3285		PP	ER	LR/RG	Versión	Revisión
DOCUMENTO AESA N°	3285-A100-632-2045-LL-100	PLANTA DE SEPARACIÓN DE LÍQUIDOS RÍO GRANDE		PP	ER	LR/RG	2	2
				PP	ER	LR/RG		
			NOTAS					

LISTA DE LÍNEAS

Diámetros (in)	Fluido	Número de línea	Especificación de Material	Tipo de aislamiento	Espesor de aislamiento (in)	Desde	Hasta	Número de P&ID	Fase del fluido	Densidad (lb/pie3)	Temp. Min (°F)	Temp. Max (°F)	Temp. de Operación (°F)	Temp. de Diseño (°F)	Presión de Operación (psig)	Presión de Diseño (psig)	Tipo de Prueba	Presión de Prueba (psig)	Código de Pintura (RAL)	Revisión
2"	FL	54119	CA20	B	-	2"-HG-54018-CA40-P1	COLECTOR DE VENTEOS FRIOS	3285-A100-632-2042-DW-014	GAS	0.0883	-20	245	91	275	15	70	NEUMÁTICA	77	1023 Y 2009	2
4"	FL	55004	CA20	B	-	PSV-55001	COLECTOR DE VENTEOS	3285-A100-632-2042-DW-016	GAS	0.0883	-20	245	91	275	15	70	NEUMÁTICA	77	1023 Y 2009	2
4"	FL	55005	CA20	B	-	PSV-55002	COLECTOR DE VENTEOS	3285-A100-632-2042-DW-016	GAS	0.0883	-20	245	91	275	15	70	NEUMÁTICA	77	1023 Y 2009	2
2"	FL	55015	CA20	B	-	PV-55033	8"-FL-01086-CA20-B	3285-A100-632-2042-DW-017	GAS	0.0883	-20	245	91	275	15	70	NEUMÁTICA	77	1023 Y 2009	2
2"	FL	55021	CA20	B	-	2"-HG-55149-CA20-P1	COLECTOR DE VENTEOS	3285-A100-632-2042-DW-016	GAS	0.0883	-20	245	91	275	15	70	NEUMÁTICA	77	1023 Y 2009	2
2"	GS	03038	CA100	H	1	3"-HG-03012-CA100-H1	TG-511 A/K-511 A	3285-A100-632-2042-DW-021	GAS	3.06	54	120	120	150	950	1150	HIDROSTATICA	1725	1023	0
2"	GS	21031	CA20	B	-	4"-FG-01009-CA20-B	2"-GS-21041-CA15H-B	3285-A100-632-2042-DW-022	GAS	0.35	51	95	92	125	100	130	HIDROSTATICA	195	1023	1
2"	GS	51135	CA100	H	1	2"-GS-03038-CA100-H1	SELLO X-510/K-510	3285-A100-632-2042-DW-019	GAS	3.06	54	120	120	150	950	1150	HIDROSTATICA	1725	1023	0
2"	GS	81009	CA20	B	-	4"-FG-01009-CA20-B	TK-810	3285-A100-632-2042-DW-022	GAS	0.35	54	135	104	140	100	130	HIDROSTATICA	195	1023	0
2"	GS	82004	CA20	B	-	4"-FG-01009-CA20-B	TK-820	3285-A100-632-2042-DW-022	GAS	0.35	54	135	104	140	100	130	HIDROSTATICA	195	1023	0
2"	GS	82006	CA20	B	-	4"-FG-01009-CA20-B	TK-821	3285-A100-632-2042-DW-022	GAS	0.35	54	135	104	140	100	130	HIDROSTATICA	195	1023	0
2"	GS	89010	CA20	B	-	4"-FG-01009-CA20-B	PCV-90002	3285-A100-632-2042-DW-022	GAS	0.35	54	135	104	140	100	130	HIDROSTATICA	195	1023	0
3"	HG	01016	CA40	B	-	3"-HG-01017-CA40-B	PSV-01101	3285-A100-632-2042-DW-022	GAS	0.96	54	104	104	135	300	330	HIDROSTATICA	495	1023	0
3"	HG	01017	CA40	B	-	V-011 (SKID #010)	PSV-01102	3285-A100-632-2042-DW-022	GAS	0.96	54	104	104	135	300	330	HIDROSTATICA	495	1023	0
2"	HG	01018	CA40	B	-	3"-HG-01017-CA40-B	2"-FL-01019-CA20-B	3285-A100-632-2042-DW-022	GAS	0.96	54	104	104	135	300	330	HIDROSTATICA	495	1023	0
3"	HG	01025	CA20	B	-	3"-HG-01026-CA20-B	PSV-01207	3285-A100-632-2042-DW-022	GAS	0.35	41	92	92	125	100	130	HIDROSTATICA	195	1023	0
3"	HG	01026	CA20	B	-	V-012 (SKID #010)	PSV-01208	3285-A100-632-2042-DW-022	GAS	0.35	41	92	92	125	100	130	HIDROSTATICA	195	1023	1
2"	HG	01027	CA20	B	-	3"-HG-01026-CA20-B	2"-FL-01028-CA20-B	3285-A100-632-2042-DW-022	GAS	0.35	41	92	92	125	100	130	HIDROSTATICA	195	1023	0
2"	HG	03004	CA100	H	1	3"-HG-03012-CA100-H1	PSV-03013	3285-A100-632-2042-DW-021	GAS	3.06	54	120	120	150	950	1150	HIDROSTATICA	1725	1023	0
2"	HG	03007	CA100	B	-	3"-HG-03011-CA100-B	PSV-03004	3285-A100-632-2042-DW-021	GAS	3.58	54	65-120	65-120	150	820-950	1150	HIDROSTATICA	1725	1023	0
3"	HG	03011	CA100	B	-	F-030 A	HE-030 (SKID #010)	3285-A100-632-2042-DW-021	GAS	3.58	54	65-120	65-120	150	820-950	1150	HIDROSTATICA	1725	1023	1
3"	HG	03012	CA100	H	1 1/2	HE-030 (SKID #010)	4"-HG-03026-CA40-B	3285-A100-632-2042-DW-021	GAS	3.06	54	120	120	150	950	1150	HIDROSTATICA	1725	1023	2
3"	HG	03013	CA40	B	-	4"-HG-03026-CA40-B	V-011 (SKID #010)	3285-A100-632-2042-DW-022	GAS	3.06	54	104	104	135	300	330	HIDROSTATICA	495	1023	0
3"	HG	03014	CA100	B	-	3"-HG-50125-CA100-B	F-030 B	3285-A100-632-2042-DW-021	GAS	3.94	54	65 -120	65 -120	150	820-950	1150	HIDROSTATICA	1725	1023	0
3"	HG	03015	CA100	B	-	F-030 B	3"-HG-03011-CA100-B	3285-A100-632-2042-DW-021	GAS	3.58	54	65 -120	65 -120	150	820-950	1150	HIDROSTATICA	1725	1023	0
2"	HG	03017	CA100	B	-	3"-HG-03015-CA100-B	PSV-03024	3285-A100-632-2042-DW-021	GAS	3.58	54	65 -120	65 -120	150	820-950	1150	HIDROSTATICA	1725	1023	0
4"	HG	03025	CA20	B	-	PV-01203	V-012 (SKID #010)	3285-A100-632-2042-DW-022	GAS	3.06	41	92	92	125	100	130	HIDROSTATICA	195	1023	0
4"	HG	03026	CA40	B	-	3"-HG-03012-CA100-H1	PV-01203	3285-A100-632-2042-DW-021	GAS	3.06	54	104	104	135	300	330	HIDROSTATICA	495	1023	1
2"	HG	03039	CA100	B	-	3"-HG-03011-CA100-B	Z-001	3285-A100-632-2042-DW-021	GAS	3.58	54	65-120	65-120	150	820-950	1150	HIDROSTATICA	1725	1023	0
14"	HG	50002	CA100	B	-	PV-50003A	F-501 (SKID #504)	3285-A100-632-2042-DW-001	GAS	3.03	54	88	88	120	806.4	1150	HIDROSTATICA	1725	1023	0
4"	HG	50004	CA100	B	-	14-HG-50418-CA100-B	E-541 (SKID #542)	3285-A100-632-2042-DW-001	GAS	3.1	54	84.8	84.8	120	816.4	1150	HIDROSTATICA	1725	1023	0
4"	HG	50005	CA100	B	-	E-541 (SKID #542)	14"-HG-50002-CA100-B	3285-A100-632-2042-DW-001	GAS	2.91	54	105.9	105.9	140	816.4	1150	HIDROSTATICA	1725	1023	0
14"	HG	50006	CA100	B	-	F-501 (SKID #504)	V-501 A/B/C (SKID #501)	3285-A100-632-2042-DW-002	GAS	3	54	88	88	120	806.4	1150	HIDROSTATICA	1725	1023	0

AESA	Corporación	PROYECTO:	Fecha	Realizó	Revisó	Aprobó	Página:	7 de 21
				PP	ER	LR/RG	Versión	Revisión
		OBM 3285		PP	ER	LR/RG	2	2
DOCUMENTO AESA N°	3285-A100-632-2045-LL-100	PLANTA DE SEPARACIÓN DE LÍQUIDOS RÍO GRANDE		PP	ER	LR/RG		
			NOTAS					

LISTA DE LÍNEAS

Diámetros (in)	Fluido	Número de línea	Especificación de Material	Tipo de aislamiento	Espesor de aislamiento (in)	Desde	Hasta	Número de P&ID	Fase del fluido	Densidad (lb/pie3)	Temp. Min (°F)	Temp. Max (°F)	Temp. de Operación (°F)	Temp. de Diseño (°F)	Presión de Operación (psig)	Presión de Diseño (psig)	Tipo de Prueba	Presión de Prueba (psig)	Código de Pintura (RAL)	Revisión
6"	HG	50010	SC80	H	1 1/2	CABEZAL	V-502	3285-A100-632-2042-DW-004	Liq /Vap	L= 61.86 V= 2.78	54	120	120	150	775.32	1150	HIDROSTATICA	1725	1023	2
6"	HG	50011	CA100	B	-	6"-HG-50013-CA100-B	K-501 B	3285-A100-632-2042-DW-005	GAS	2.62	54	120	120	150	757.4	1150	HIDROSTATICA	1725	1023	0
6"	HG	50012	CA100	B	-	K-501 A	CABEZAL H-501	3285-A100-632-2042-DW-005	GAS	2.69	54	136.9	136.9	150	806.4	1150	HIDROSTATICA	1725	1023	1
6"	HG	50013	CA100	B	-	14"-HG-50035-CA100-B	K-501 A	3285-A100-632-2042-DW-005	GAS	2.62	54	120	120	150	757.4	1150	HIDROSTATICA	1725	1023	0
6"	HG	50014	CA100	B	-	K-501 B	6"-HG-50012-CA100-B	3285-A100-632-2042-DW-005	GAS	2.69	54	136.9	136.9	150	806.4	1150	HIDROSTATICA	1725	1023	0
10"	HG	50015	CA100	B	-	14"-HG-50006-CA100-B	KV-50018	3285-A100-632-2042-DW-003	GAS	3	54	88	88	120	806.4	1150	HIDROSTATICA	1725	1023	0
10"	HG	50016	CA100	B	-	14"-HG-50006-CA100-B	KV-50030	3285-A100-632-2042-DW-003	GAS	3	54	88	88	120	806.4	1150	HIDROSTATICA	1725	1023	0
10"	HG	50017	CA100	B	-	14"-HG-50006-CA100-B	KV-50040	3285-A100-632-2042-DW-003	GAS	3	54	88	88	120	806.4	1150	HIDROSTATICA	1725	1023	0
10"	HG	50018	CA100	B	-	KV-50028	14"-HG-50028-CA100-B	3285-A100-632-2042-DW-003	GAS	2.95	54	90	90	120	802.4	1150	HIDROSTATICA	1725	1023	0
10"	HG	50019	CA100	B	-	KV-50038	14"-HG-50028-CA100-B	3285-A100-632-2042-DW-003	GAS	2.95	54	90	90	120	802.4	1150	HIDROSTATICA	1725	1023	0
10"	HG	50020	CA100	B	-	KV-50048	14"-HG-50028-CA100-B	3285-A100-632-2042-DW-003	GAS	2.95	54	90	90	120	802.4	1150	HIDROSTATICA	1725	1023	0
6"	HG	50021	CA100H	H	2	6"-HG-50107-CA100H-H11/2	10"-HG-50034-CA100H-H2	3285-A100-632-2042-DW-003	GAS	1.48	54	480	480	510	779.4	1150	HIDROSTATICA	1725	1023	2
6"	HG	50022	CA100H	H	2	6"-HG-50107-CA100H-H11/2	10"-HG-50033-CA100H-H2	3285-A100-632-2042-DW-003	GAS	1.48	54	480	480	510	779.4	1150	HIDROSTATICA	1725	1023	2
6"	HG	50023	CA100H	H	2	6"-HG-50107-CA100H-H11/2	10"-HG-50032-CA100H-H2	3285-A100-632-2042-DW-003	GAS	1.48	54	480	480	510	779.4	1150	HIDROSTATICA	1725	1023	2
6"	HG	50024	CA100H	H	2	10"-HG-50029-CA100H-P2	6"-HG-50027-CA100H-H1 1/2	3285-A100-632-2042-DW-003	GAS	1.96	54	480	480	510	779.4	1150	HIDROSTATICA	1725	1023	2
6"	HG	50025	CA100H	H	2	10"-HG-50030-CA100H-P2	6"-HG-50027-CA100H-H1 1/2	3285-A100-632-2042-DW-003	GAS	1.96	54	480	480	510	779.4	1150	HIDROSTATICA	1725	1023	2
6"	HG	50026	CA100H	H	2	10"-HG-50031-CA100H-P2	6"-HG-50027-CA100H-H1 1/2	3285-A100-632-2042-DW-003	GAS	1.96	54	480	480	510	779.4	1150	HIDROSTATICA	1725	1023	2
6"	HG	50027	CA100H	H	2	CABEZAL	6"-HG-50465-CA100H-P1 1/2	3285-A100-632-2042-DW-003	GAS	1.96	54	480	480	510	779.4	1150	HIDROSTATICA	1725	1023	2
14"	HG	50028	CA100	B	-	CABEZAL	F-502 A	3285-A100-632-2042-DW-005	GAS	2.95	54	90	90	120	802.4	1150	HIDROSTATICA	1725	1023	1
10"	HG	50029	CA100H	P	2	KV-50018	V-501 A	3285-A100-632-2042-DW-003	GAS	Abs= 3 Reg= 1.96	54	88 / 480	88 / 480	510	802.4 / 779.4	1150	HIDROSTATICA	1725	1023	0
10"	HG	50030	CA100H	P	2	KV-50030	V-501 B	3285-A100-632-2042-DW-003	GAS	Abs= 3 Reg= 1.96	54	88 / 480	88 / 480	510	802.4 / 779.4	1150	HIDROSTATICA	1725	1023	0
10"	HG	50031	CA100H	P	2	KV-50040	V-501 C	3285-A100-632-2042-DW-003	GAS	Abs= 3 Reg= 1.96	54	88 / 480	88 / 480	510	802.4 / 779.4	1150	HIDROSTATICA	1725	1023	0
10"	HG	50032	CA100H	H	2 1/2	V-501 A	KV-50028	3285-A100-632-2042-DW-003	GAS	Abs= 2.95 Reg= 1.48	54	90 / 480	90 / 480	510	802.4 / 779.4	1150	HIDROSTATICA	1725	1023	2
10"	HG	50033	CA100H	H	2 1/2	V-501 B	KV-50038	3285-A100-632-2042-DW-003	GAS	Abs= 2.95 Reg= 1.48	54	90 / 480	90 / 480	510	802.4 / 779.4	1150	HIDROSTATICA	1725	1023	2
10"	HG	50034	CA100H	H	2 1/2	V-501 C	KV-50048	3285-A100-632-2042-DW-003	GAS	Abs= 2.95 Reg= 1.48	54	90 / 480	90 / 480	510	802.4 / 779.4	1150	HIDROSTATICA	1725	1023	2
14"	HG	50035	CA100	B	-	14"-HG-50036 -CA100-B	E-511	3285-A100-632-2042-DW-005	GAS	2.62	54	90	90	120	790.4	1150	HIDROSTATICA	1725	1023	0
14"	HG	50036	CA100	B	-	F-502 A	14"-HG-50035-CA100-B	3285-A100-632-2042-DW-005	GAS	2.62	54	90	90	120	790.4	1150	HIDROSTATICA	1725	1023	0
14"	HG	50037	CA100	B	-	F-502 B	14"-HG-50035-CA100-B	3285-A100-632-2042-DW-005	GAS	2.62	54	90	90	120	790.4	1150	HIDROSTATICA	1725	1023	0
14"	HG	50042	CA100	B	-	14"-HG-50028-CA100-B	F-502 B	3285-A100-632-2042-DW-005	GAS	2.95	54	90	90	120	802.4	1150	HIDROSTATICA	1725	1023	0
2"	HG	50049	CA100	B	-	F-502 B	PSV-50080	3285-A100-632-2042-DW-005	GAS	2.95	54	90	90	120	790.4	1150	HIDROSTATICA	1725	1023	0
2"	HG	50050	CA100	B	-	2"-HG-50421-CA100-B	2"-FL-50051-CA20-B	3285-A100-632-2042-DW-004	GAS	2.62	54	120	120	150	765	1150	HIDROSTATICA	1725	1023	1
2"	HG	50056	CA100	B	-	F-502 A	PSV-50077	3285-A100-632-2042-DW-005	GAS	2.95	54	90	90	120	790.4	1150	HIDROSTATICA	1725	1023	0
2"	HG	50057	CA100	B	-	2"-HG-50056-CA100-B	4"-FL-50061-CA20-B	3285-A100-632-2042-DW-005	GAS	2.95	54	90	90	120	790.4	1150	HIDROSTATICA	1725	1023	1

AESA	Corporación YPFB	PROYECTO:	Fecha	Realizó	Revisó	Aprobó	Página:	8 de 21
		OBM 3285		PP	ER	LR/RG	Versión	Revisión
DOCUMENTO AESA N°	3285-A100-632-2045-LL-100	PLANTA DE SEPARACIÓN DE LÍQUIDOS RÍO GRANDE		PP	ER	LR/RG	2	2
				PP	ER	LR/RG		
			NOTAS					

LISTA DE LÍNEAS

Diámetros (in)	Fluido	Número de línea	Especificación de Material	Tipo de aislamiento	Espesor de aislamiento (in)	Desde	Hasta	Número de P&ID	Fase del fluido	Densidad (lb/pie3)	Temp. Min (°F)	Temp. Max (°F)	Temp. de Operación (°F)	Temp. de Diseño (°F)	Presión de Operación (psig)	Presión de Diseño (psig)	Tipo de Prueba	Presión de Prueba (psig)	Código de Pintura (RAL)	Revisión
4"	HG	50067	CA100	B	-	14"-HG-50006-CA100-B	10"-FL-50464-CA100-B	3285-A100-632-2042-DW-002	GAS	3	54	88	88	120	806.4	1150	HIDROSTATICA	1725	1023	0
2"	HG	50070	CA100	B	-	F-501	PSV-50007	3285-A100-632-2042-DW-002	GAS	3.03	54	88	88	120	806.4	1150	HIDROSTATICA	1725	1023	1
2"	HG	50071	CA100	B	-	2"-HG-50070-CA100-B	2"-FL-50072-CA20-B	3285-A100-632-2042-DW-002	GAS	3.03	54	88	88	120	806.4	1150	HIDROSTATICA	1725	1023	1
2"	HG	50089	CA100H	P	1 1/2	2"-HG-50090-CA100H-P11/2	PSV-50020	3285-A100-632-2042-DW-003	GAS	Abs= 3 Reg= 1.96	54	88 / 480	88 / 480	510	802.4 / 779.4	1150	HIDROSTATICA	1725	1023	1
2"	HG	50090	CA100H	P	1 1/2	10"-HG-50029-CA100H-P11/2	6"-FL-50094-CA20-B	3285-A100-632-2042-DW-003	GAS	Abs= 3 Reg= 1.96	54	88 / 480	88 / 480	510	802.4 / 779.4	1150	HIDROSTATICA	1725	1023	0
2"	HG	50091	CA100H	P	1 1/2	2"-HG-50090-CA100H-P11/2	PSV-50021	3285-A100-632-2042-DW-003	GAS	Abs= 3 Reg= 1.96	54	88 / 480	88 / 480	510	802.4 / 779.4	1150	HIDROSTATICA	1725	1023	0
2"	HG	50095	CA100H	P	1 1/2	10"-HG-50030-CA100H-P2	6"-FL-50100-CA20-B	3285-A100-632-2042-DW-003	GAS	Abs= 3 Reg= 1.96	54	88 / 480	88 / 480	510	802.4 / 779.4	1150	HIDROSTATICA	1725	1023	0
2"	HG	50096	CA100H	P	1 1/2	2"-HG-50095-CA100H-P11/2	PSV-50033	3285-A100-632-2042-DW-003	GAS	Abs= 3 Reg= 1.96	54	88 / 480	88 / 480	510	802.4 / 779.4	1150	HIDROSTATICA	1725	1023	0
2"	HG	50097	CA100H	P	1 1/2	2"-HG-50095-CA100H-P11/2	PSV-50032	3285-A100-632-2042-DW-003	GAS	Abs= 3 Reg= 1.96	54	88 / 480	88 / 480	510	802.4 / 779.4	1150	HIDROSTATICA	1725	1023	0
2"	HG	50104	CA100H	P	1 1/2	10"-HG-50031-CA100H-P2	6"-FL-50103-CA20-B	3285-A100-632-2042-DW-003	GAS	Abs= 3 Reg= 1.96	54	88 / 480	88 / 480	510	802.4 / 779.4	1150	HIDROSTATICA	1725	1023	0
2"	HG	50105	CA100H	P	1 1/2	2"-HG-50104-CA100H-P11/2	PSV-50097	3285-A100-632-2042-DW-003	GAS	Abs= 3 Reg= 1.96	54	88 / 480	88 / 480	510	802.4 / 779.4	1150	HIDROSTATICA	1725	1023	0
2"	HG	50106	CA100H	P	1 1/2	2"-HG-50104-CA100H-P11/2	PSV-50042	3285-A100-632-2042-DW-003	GAS	Abs= 3 Reg= 1.96	54	88 / 480	88 / 480	510	802.4 / 779.4	1150	HIDROSTATICA	1725	1023	0
6"	HG	50107	CA100H	H	2	CABEZAL	V-501 A/B/C (SKID #501)	3285-A100-632-2042-DW-025	GAS	1.48	54	480.1	480.1	510	786.63	1150	HIDROSTATICA	1725	1023	2
6"	HG	50108	CA100H	P	2	6"-HG-50107-CA100H-H11/2	6"-HG-50465-CA100H-P11/2	3285-A100-632-2042-DW-003	GAS	1.48	54	480	480	510	779.4	1150	HIDROSTATICA	1725	1023	2
3"	HG	50119	CA100H	P	1 1/2	6"-HG-50465-CA100H-P11/2	A-502 (BOQUILLA A2)	3285-A100-632-2042-DW-004	GAS	1.96	54	480	480	510	779.4	1150	HIDROSTATICA	1725	1023	2
2"	HG	50120	CA100	B	-	2"-HG-50421-CA100-B	PSV-50059	3285-A100-632-2042-DW-004	GAS	2.62	54	120	120	150	765	1150	HIDROSTATICA	1725	1023	1
3"	HG	50124	SC80	H	1 1/2	A-502 (BOQUILLA B2)	6"-HG-50010-SC80-H1	3285-A100-632-2042-DW-004	Liq /Vap	L= 61.86 V= 2.78	54	120	120	150	775.32	1150	HIDROSTATICA	1725	1023	2
2"	HG	50127	CA100	B	-	2"-HG-50070-CA100-B	PSV-50007	3285-A100-632-2042-DW-002	ELIMINADA											0
2"	HG	50129	CA100	B	-	F-501	Standpipe del LG-50010	3285-A100-632-2042-DW-002	GAS	44	54	88	88	120	806.4	1150	HIDROSTATICA	1725	1023	0
2"	HG	50131	CA100	B	-	F-501 (SKID #504)	Standpipe del LG-50012	3285-A100-632-2042-DW-002	GAS	44	54	88	88	120	806.4	1150	HIDROSTATICA	1725	1023	0
3/4"	HG	50135	SC80C	C	4	14"-HG-50035-SC80C-C4	3/4"-DR-51182-CB10-B	3285-A100-632-2042-DW-006	GAS	2.62	54	90	90	120	790.4	1150	HIDROSTATICA	1725	1023	2
14"	HG	50141	CA100	B	-	14"-HG-50002-CA100-B	14"-HG-50006-CA100-B	3285-A100-632-2042-DW-002	GAS	3.03	54	88	88	120	806.4	1150	HIDROSTATICA	1725	1023	0
3"	HG	50150	CA100H	P	1 1/2	6"-HG-50465-CA100H-P11/2	A-502 (BOQUILLA A1)	3285-A100-632-2042-DW-004	GAS	1.96	54	480	480	510	779.4	1150	HIDROSTATICA	1725	1023	1
3"	HG	50151	SC80	H	1 1/2	A-502 (BOQUILLA B1)	6"-HG-50010-SC80-H1	3285-A100-632-2042-DW-004	Liq /Vap	L= 61.86 V= 2.78	54	120	120	150	775.32	1150	HIDROSTATICA	1725	1023	2
14"	HG	50418	CA100	B	-	20"-HG-50003-CA100-B	4"-HG-50004-CA100-B	3285-A100-632-2042-DW-001	GAS	3.1	54	84.8	84.8	120	860-960	1150	HIDROSTATICA	1725	1023	0
2"	HG	50421	CA100	B	-	V-502	PSV-50058	3285-A100-632-2042-DW-004	GAS	2.62	54	120	120	150	765	1150	HIDROSTATICA	1725	1023	0
2"	HG	50422	CA100	B	-	2"-HG-50049-CA100-B	4"-FL-50055-CA20-B	3285-A100-632-2042-DW-005	GAS	2.95	54	90	90	120	790.4	1150	HIDROSTATICA	1725	1023	1
6"	HG	50426	CA100	B	-	CABEZAL	H-501	3285-A100-632-2042-DW-025	GAS	2.69	54	136.9	136.9	150	806.4	1150	HIDROSTATICA	1725	1023	0
6"	HG	50427	CA100	B	-	CABEZAL	H-501	3285-A100-632-2042-DW-025	GAS	2.69	54	136.9	136.9	150	806.4	1150	HIDROSTATICA	1725	1023	0
6"	HG	50428	CA100H	H	2	H-501	CABEZAL	3285-A100-632-2042-DW-025	GAS	1.48	54	480.1	480.1	510	786.63	1150	HIDROSTATICA	1725	1023	2
6"	HG	50429	CA100H	H	2	H-501	CABEZAL	3285-A100-632-2042-DW-025	GAS	1.48	54	480.1	480.1	510	786.63	1150	HIDROSTATICA	1725	1023	2
6"	HG	50443	CA100	H	1 1/2	V-502	14-HG-50002-CA100-B	3285-A100-632-2042-DW-004	GAS	2.62	54	120	120	150	757.4	1150	HIDROSTATICA	1725	1023	2
6"	HG	50445	CA100	B	-	6"-HG-50012-CA100-B	BDV-50211	3285-A100-632-2042-DW-005	GAS	2.69	54	136.9	136.9	150	806.4	1150	HIDROSTATICA	1725	1023	0

AESA	Corporación	PROYECTO:	Fecha	Realizó	Revisó	Aprobó	Página:	9 de 21
		OBM 3285		PP	ER	LR/RG	Versión	Revisión
		PLANTA DE SEPARACIÓN DE LÍQUIDOS RÍO GRANDE		PP	ER	LR/RG	2	2
DOCUMENTO AESA N°	3285-A100-632-2045-LL-100			PP	ER	LR/RG		
			NOTAS					

LISTA DE LÍNEAS

Diámetros (in)	Fluido	Número de línea	Especificación de Material	Tipo de aislamiento	Espesor de aislamiento (in)	Desde	Hasta	Número de P&ID	Fase del fluido	Densidad (lb/pie3)	Temp. Min (°F)	Temp. Max (°F)	Temp. de Operación (°F)	Temp. de Diseño (°F)	Presión de Operación (psig)	Presión de Diseño (psig)	Tipo de Prueba	Presión de Prueba (psig)	Código de Pintura (RAL)	Revisión
6"	HG	50448	CA100	B	-	6"-HG-50012-CA100-B	KV-50135	3285-A100-632-2042-DW-025	ELIMINADA											B
6"	HG	50449	CA100H	H	1 1/2	KV-50135	6"-HG-50107-CA100H-H11/2	3285-A100-632-2042-DW-025	ELIMINADA											B
10"	HG	50460	CA100	B	-	14"-HG-50035-CA100-B	14"-HG-51026-CA100-B	3285-A100-632-2042-DW-005	GAS	2.62	54	136.9	136.9	150	806.4	1150	HIDROSTATICA	1725	1023	0
X"	HG	50461	CA100	B	-	6"-HG-50013-CA100-B	6"-HG-50011-CA100-B	3285-A100-632-2042-DW-005	ELIMINADA											0
6"	HG	50462	CA100H	H	2	6"-HG-50107-CA100H-H11/2	PSV-50230	3285-A100-632-2042-DW-025	GAS	1.48	54	480.1	480.1	510	786.63	1150	HIDROSTATICA	1725	1023	2
6"	HG	50465	CA100	P	2	6"-HG-50027-CA100H-H11/2	A-502	3285-A100-632-2042-DW-003	GAS	1.48	54	480.1	480.1	510	786.63	1150	HIDROSTATICA	1725	1023	2
18"	HG	51005	SC40C	C	4 1/2	T-510	E-521 (SKID #522)	3285-A100-632-2042-DW-013	GAS	2.67	-115	-102	-102	104	405	455	HIDROSTATICA	682.5	1023	0
10"	HG	51007	CA40	B	-	18"-HG-51028-CA40-B	PSV-51072	3285-A100-632-2042-DW-008	GAS	1.31	-20	82.5	82.5	115	405.2	440	HIDROSTATICA	660	1023	2
10"	HG	51008	CA40	B	-	18"-HG-51028-CA40-B	PSV-51073	3285-A100-632-2042-DW-008	GAS	1.31	-20	82.5	82.5	115	405.2	440	HIDROSTATICA	660	1023	2
6"	HG	51020	CA100	B	-	14"-HG-51026-CA100-B	PSV-51098	3285-A100-632-2042-DW-019	GAS	3.01	54	206-232	206-232	262	860-960	1150	HIDROSTATICA	1725	1023	0
6"	HG	51021	CA100	B	-	14"-HG-51026-CA100-B	PSV-51099	3285-A100-632-2042-DW-019	GAS	3.01	54	206-232	206-232	262	860-960	1150	HIDROSTATICA	1725	1023	0
2"	HG	51023	CA100	B	-	14"-HG-51026-CA100-B	2"-FL-51024-CA20-B	3285-A100-632-2042-DW-019	GAS	3.01	54	206-232	206-232	262	860-960	1150	HIDROSTATICA	1725	1023	1
16"	HG	51025	CA100	P	2	K-511 / TG-511	CABEZAL A-511	3285-A100-632-2042-DW-018	GAS	2.44	54	206-232	206-232	262	860-960	1150	HIDROSTATICA	1725	1023	1
14"	HG	51026	CA100	B	-	CABEZAL	14"-HG-51136-CA100-B	3285-A100-632-2042-DW-019	GAS	3.01	54	120	120	265	860-960	1150	HIDROSTATICA	1725	1023	0
18"	HG	51028	CA40	B	-	18"-HG-52814-SC40C-C4	K-510	3285-A100-632-2042-DW-006	GAS	1.31	-20	82.5	82.5	115	391	455	HIDROSTATICA	682.5	1023	2
12"	HG	51030	CA40	B	-	18"-HG-51040-CA40-B	18"-HG-51028-CA40-B	3285-A100-632-2042-DW-008	GAS	1.49	54	113.9	113.9	144	475	545	HIDROSTATICA	817.5	1023	0
18"	HG	51031	CA40	B	-	18"-HG-51028-CA40-B	18"-HG-51040-CA40-B	3285-A100-632-2042-DW-008	GAS	1.31	54	SIN FLUJO	SIN FLUJO	144	SIN FLUJO	545	HIDROSTATICA	817.5	1023	0
18"	HG	51032	CA40	B	-	18"-HG-51040-CA40-B	K-511	3285-A100-632-2042-DW-009	ELIMINADA											0
4"	HG	51033	CA40	B	-	18"-HG-51040-CA40-B	4"-HG-03026-CA40-B	3285-A100-632-2042-DW-009	GAS	1.49	54	113.9	113.9	144	489.3	545	HIDROSTATICA	817.5	1023	0
18"	HG	51040	CA40	B	-	K-510 (SKID #510)	SDV-51139	3285-A100-632-2042-DW-008	GAS	1.49	54	113.9	113.9	144	489.3	545	HIDROSTATICA	817.5	1023	1
14"	HG	51041	SC80C	C	4	V-510	X-510	3285-A100-632-2042-DW-007	GAS	4.92	-55	-43.4	-43.4	104	779.4	1150	HIDROSTATICA	1725	1023	0
12"	HG	51043	SC80C	C	3	14"-HG-51041-SC80C-C4	14"-HG-51044-SC40C-C3	3285-A100-632-2042-DW-008	GAS	4.92	-55	-43.4	-43.4	104	779.4	1150	HIDROSTATICA	1725	1023	0
14"	HG	51044	SC40C	C	3	12"-HG-51043-SC80C-C3	14"-HL-51045-SC80C-C4	3285-A100-632-2042-DW-008	Liq /Vap	L= 30.48 V= 2.50	-103	-92.3	-92.3	104	410	1150	HIDROSTATICA	1725	1023	0
2"	HG	51046	SC80C	C	3	14"-HL-51045-SC80C-C4	TSV-51059	3285-A100-632-2042-DW-008	Liq /Vap	L= 30.48 V= 2.50	-103	-92.3	-92.3	104	410	545	HIDROSTATICA	817.5	1023	0
2"	HG	51048	SC80C	C	3	14"-HL-51045-SC80C-C4	2"-FL-51051-SC16C-B	3285-A100-632-2042-DW-008	Liq /Vap	L= 30.48 V= 2.50	-103	-92.3	-92.3	104	410	545	HIDROSTATICA	817.5	1023	0
10"	HG	51057	CA100	B	-	10"-HG-51160-CA100-B	18"-HG-51040-CA40-B	3285-A100-632-2042-DW-019	GAS	3.01	54	120	120	265	860-960	1150	HIDROSTATICA	1725	1023	1
2"	HG	51085	SC80C	C	3	2"-HG-51095-SC80C-C3	PSV-51036	3285-A100-632-2042-DW-007	GAS	4.92	-55	-43.4	-43.4	104	779.4	1150	HIDROSTATICA	1725	1023	0
2"	HG	51086	SC80C	C	3	2"-HG-51095-SC80C-C3	PSV-51037	3285-A100-632-2042-DW-007	GAS	4.92	-55	-43.4	-43.4	104	779.4	1150	HIDROSTATICA	1725	1023	0
3"	HG	51090	SC80C	C	3	14"-HG-51041-SC80C-C4	8"-FL-51143-SC16C-B	3285-A100-632-2042-DW-007	GAS	4.92	-55	-43.4	-43.4	104	779.4	1150	HIDROSTATICA	1725	1023	0
2"	HG	51092	CA100	B	-	14"-HG-51026-CA100-B	4"-FL-51093-CA20-B	3285-A100-632-2042-DW-019	GAS	3.01	54	206-232	206-232	265	860-960	1150	HIDROSTATICA	1725	1023	0
2"	HG	51095	SC80C	C	3	V-510	2"-FL-51087-SC16C-B	3285-A100-632-2042-DW-007	GAS	4.92	-55	-43.4	-43.4	104	779.4	1150	HIDROSTATICA	1725	1023	0
10"	HG	51100	CA40	B	-	18"-HG-51028-CA40-B	PSV-51132	3285-A100-632-2042-DW-008	GAS	1.31	-20	83	83	115	405.2	462	HIDROSTATICA	693	1023	2
2"	HG	51102	CA40	B	-	18"-HG-51028-CA40-B	2"-FL-51103-CA20-B	3285-A100-632-2042-DW-008	GAS	1.31	-20	83	83	115	405.2	440	HIDROSTATICA	660	1023	2

AESA	Corporación	PROYECTO:	Fecha	Realizó	Revisó	Aprobó	Página:	10 de 21
				PP	ER	LR/RG	Versión	Revisión
		OBM 3285		PP	ER	LR/RG	2	2
DOCUMENTO AESA N°	3285-A100-632-2045-LL-100	PLANTA DE SEPARACIÓN DE LÍQUIDOS RÍO GRANDE		PP	ER	LR/RG		
			NOTAS					

LISTA DE LÍNEAS

Diámetros (in)	Fluido	Número de línea	Especificación de Material	Tipo de aislamiento	Espesor de aislamiento (in)	Desde	Hasta	Número de P&ID	Fase del fluido	Densidad (lb/pie3)	Temp. Min (°F)	Temp. Max (°F)	Temp. de Operación (°F)	Temp. de Diseño (°F)	Presión de Operación (psig)	Presión de Diseño (psig)	Tipo de Prueba	Presión de Prueba (psig)	Código de Pintura (RAL)	Revisión
6"	HG	51104	CA100	B	-	14"-HG-51026-CA100-B	PSV-51133	3285-A100-632-2042-DW-019	GAS	3.01	54	206-232	206-232	262	860-960	1207	HIDROSTATICA	1810.5	1023	1
8"	HG	51107	CA100	P	1 1/2	16"-HG-51025-CA100-P2	A-511 (BOQUILLA A1)	3285-A100-632-2042-DW-019	GAS	2.44	54	206-232	206-232	262	860-960	1150	HIDROSTATICA	1725	1023	0
8"	HG	51108	CA100	P	1 1/2	16"-HG-51025-CA100-P2	A-511 (BOQUILLA A2)	3285-A100-632-2042-DW-019	GAS	2.44	54	206-232	206-232	262	860-960	1150	HIDROSTATICA	1725	1023	0
8"	HG	51109	CA100	P	1 1/2	16"-HG-51025-CA100-P2	A-511 (BOQUILLA A3)	3285-A100-632-2042-DW-019	GAS	2.44	54	206-232	206-232	262	860-960	1150	HIDROSTATICA	1725	1023	0
8"	HG	51110	CA100	P	1 1/2	16"-HG-51025-CA100-P2	A-511 (BOQUILLA A4)	3285-A100-632-2042-DW-019	GAS	2.44	54	206-232	206-232	262	860-960	1150	HIDROSTATICA	1725	1023	0
8"	HG	51113	CA100	B	-	A-511 (BOQUILLA B1)	14"-HG-51026-CA100-B	3285-A100-632-2042-DW-019	GAS	3.01	54	120	120	265	860-960	1150	HIDROSTATICA	1725	1023	0
8"	HG	51114	CA100	B	-	A-511 (BOQUILLA B2)	14"-HG-51026-CA100-B	3285-A100-632-2042-DW-019	GAS	3.01	54	120	120	265	860-960	1150	HIDROSTATICA	1725	1023	0
8"	HG	51115	CA100	B	-	A-511 (BOQUILLA B3)	14"-HG-51026-CA100-B	3285-A100-632-2042-DW-019	GAS	3.01	54	120	120	265	860-960	1150	HIDROSTATICA	1725	1023	0
8"	HG	51116	CA100	B	-	A-511 (BOQUILLA B4)	14"-HG-51026-CA100-B	3285-A100-632-2042-DW-019	GAS	3.01	54	120	120	265	860-960	1150	HIDROSTATICA	1725	1023	0
12"	HG	51125	CA40	B	-	18"-HG-51028-CA40-B	14"-FL-51126-CA20-B	3285-A100-632-2042-DW-008	GAS	1.31	-20	82.5	82.5	115	405.1	455	HIDROSTATICA	682.5	1023	2
10"	HG	51144	CA100	B	-	14"-HG-51026-CA100-B	14"-HG-50002-CA100-B	3285-A100-632-2042-DW-019	GAS	3.01	54	120	120	265	860-960	1150	HIDROSTATICA	1725	1023	0
12"	HG	51145	CA100	B	-	14"-HG-51026-CA100-B	PV-51160 A	3285-A100-632-2042-DW-019	GAS	0.0883	-20	245	91	275	15	70	HIDROSTATICA	105	1023 Y 2009	1
8"	HG	51152	CA100	P	1 1/2	16"-HG-51025-CA100-P2	A-511 (BOQUILLA A5)	3285-A100-632-2042-DW-019	GAS	2.44	54	206-232	206-232	262	860-960	1150	HIDROSTATICA	1725	1023	2
8"	HG	51153	CA100	P	1 1/2	16"-HG-51025-CA100-P2	A-511 (BOQUILLA A6)	3285-A100-632-2042-DW-019	GAS	2.44	54	206-232	206-232	262	860-960	1150	HIDROSTATICA	1725	1023	2
8"	HG	51154	CA100	B	-	A-511 (BOQUILLA B5)	14"-HG-51026-CA100-B	3285-A100-632-2042-DW-019	GAS	3.01	54	120	120	265	860-960	1150	HIDROSTATICA	1725	1023	2
8"	HG	51155	CA100	B	-	A-511 (BOQUILLA B6)	14"-HG-51026-CA100-B	3285-A100-632-2042-DW-019	GAS	3.01	54	120	120	265	860-960	1150	HIDROSTATICA	1725	1023	2
10"	HG	51160	CA100	B	-	14"-HG-51026-CA100-B	10"-HG-51057-CA100-B	3285-A100-632-2042-DW-019	GAS	3.01	54	120	120	265	860-960	1150	HIDROSTATICA	1725	1023	1
3/4"	HG	51179	SC40C	C	4	18"-HG-51028-CA40-B	3/4"-DR-51183-CB10-B	3285-A100-632-2042-DW-006	GAS	1.31	-80	82.5	82.5	115	405.2	455	HIDROSTATICA	682.5	1023	2
3/4"	HG	51181	SC40C	C	4 1/2	18"-HG-51005-SC40C-C41/2	3/4"-HG-52098-SC40C-C4	3285-A100-632-2042-DW-011	GAS	2.67	-115	-102	-102	104	405	455	HIDROSTATICA	682.5	1023	2
18"	HG	51187	CA100	B	-	SDV-51139	K-511	3285-A100-632-2042-DW-018	GAS	1.49	54	113.9	113.9	144	489.3	545	HIDROSTATICA	817.5	1023	2
8"	HG	52004	SC40C	C	3	T-520	E-521	3285-A100-632-2042-DW-010	Liq /Vap	L= 27.64 V= 2.72	-20	-2.7	-2.7	104	431	480	HIDROSTATICA	720	1023	2
8"	HG	52010	CA40	H	1 1/2	E-520 (SKID #523)	10"-HG-52012-CA40-H11/2	3285-A100-632-2042-DW-010	Liq /Vap	L= 24.58 V= 5.17	54	209.7	209.7	240	436.17	480	HIDROSTATICA	720	1023	0
8"	HG	52011	CA40	H	1 1/2	E-520 (SKID #523)	10"-HG-52012-CA40-H11/2	3285-A100-632-2042-DW-010	Liq /Vap	L= 24.58 V= 5.17	54	209.7	209.7	240	436.17	480	HIDROSTATICA	720	1023	0
10"	HG	52012	CA40	H	1 1/2	8"-HG-52011-CA40-H11/2	T-520	3285-A100-632-2042-DW-010	Liq /Vap	L= 24.58 V= 5.17	54	209.7	209.7	240	436.17	480	HIDROSTATICA	720	1023	0
18"	HG	52018	SC40C	C	4	E-521 (SKID #522)	E-511	3285-A100-632-2042-DW-011	GAS	2.18	-60	-49	-49	115	398	455	HIDROSTATICA	682.5	1023	2
6"	HG	52020	SC40C	C	3 1/2	18"-HG-52018-SC40C-C4	6"-HG-52077-CA40-B	3285-A100-632-2042-DW-006	GAS	2.18	-60	-49	-49	115	398	455	HIDROSTATICA	682.5	1023	2
6"	HG	52027	SC40C	C	3	V-520	E-521	3285-A100-632-2042-DW-012	GAS	2.72	-60	-50.7	-50.7	104	424	480	HIDROSTATICA	720	1023	1
6"	HG	52032	SC40C	C	3	8"-HG-52004-SC40C-C3	PSV-52051	3285-A100-632-2042-DW-010	Liq /Vap	L= 27.64 V= 2.72	-20	-2.7	-2.7	104	431	480	HIDROSTATICA	720	1023	2
2"	HG	52036	SC40C	C	3	4"-HG-52068-SC40C-C3	2"-FL-52076-SC16C-B	3285-A100-632-2042-DW-010	Liq /Vap	L= 27.64 V= 2.72	-20	-2.7	-2.7	104	431	480	HIDROSTATICA	720	1023	0
12"	HG	52059	SC40C	C	3 1/2	18"-HG-51005-SC40C-C41/2	18"-HG-52018-SC40C-C4	3285-A100-632-2042-DW-011	GAS	2.67	-115	-102	-102	104	405	455	HIDROSTATICA	682.5	1023	1
6"	HG	52068	SC40C	C	3	8"-HG-52004-SC40C-C3	PSV-52052	3285-A100-632-2042-DW-010	Liq /Vap	L= 27.64 V= 2.72	-20	-2.7	-2.7	104	431	480	HIDROSTATICA	720	1023	2
6"	HG	52077	SC40C	C	4	6"-HG-52020-SC40C-C4	18"-HG-51028-CA40C-B	3285-A100-632-2042-DW-006	Liq /Vap	L= 27.64 V= 2.72	-60	-49	-49	104	391	455	HIDROSTATICA	682.5	1023	2
12"	HG	52079	SC40C	C	3 1/2	E-521	6"-HG-52029-SC40C-C3 1/2	3285-A100-632-2042-DW-011	Liq /Vap	L= 27.64 V= 2.72	-60	-7.6	-7.6	104	431	480	HIDROSTATICA	720	1023	1

AESA	Corporación	PROYECTO:	Fecha	Realizó	Revisó	Aprobó	Página:	11 de 21
				PP	ER	LR/RG	Versión	Revisión
		OBM 3285		PP	ER	LR/RG	2	2
DOCUMENTO AESA N°	3285-A100-632-2045-LL-100	PLANTA DE SEPARACIÓN DE LÍQUIDOS RÍO GRANDE		PP	ER	LR/RG		
			NOTAS					

LISTA DE LÍNEAS

Diámetros (in)	Fluido	Número de línea	Especificación de Material	Tipo de aislamiento	Espesor de aislamiento (in)	Desde	Hasta	Número de P&ID	Fase del fluido	Densidad (lb/pie3)	Temp. Min (°F)	Temp. Max (°F)	Temp. de Operación (°F)	Temp. de Diseño (°F)	Presión de Operación (psig)	Presión de Diseño (psig)	Tipo de Prueba	Presión de Prueba (psig)	Código de Pintura (RAL)	Revisión
3/4"	HG	52091	SC40C	C	4	18"-HG-52018-SC40C-C4	3/4"-HG-51179-SC40C-C4	3285-A100-632-2042-DW-006	GAS	2.18	-115	-71	-71	115	398	455	HIDROSTATICA	682.5	1023	2
3/4"	HG	52092	SC40C	C	3	6"-HG-52027-SC40C-C3	3/4"-CD-51184-SC16C-P1	3285-A100-632-2042-DW-011	GAS	2.72	-60	-50.7	-50.7	104	424	480	HIDROSTATICA	720	1023	2
3/4"	HG	52095	SC40C	C	3	8"-HG-52004-SC40C-C3	3/4"-CD-51185-SC16C-P1	3285-A100-632-2042-DW-011	Liq /Vap	L= 27.64 V= 2.72	-60	-7.6	-7.6	104	431	480	HIDROSTATICA	720	1023	2
3/4"	HG	52098	SC40C	C	4	18"-HG-52018-SC40C-C4	3/4"-CD-51186-SC16C-P1	3285-A100-632-2042-DW-011	GAS	2.18	-115	-71	-71	115	398	455	HIDROSTATICA	682.5	1023	2
18"	HG	52814	SC40C	C	4	18"-HG-51812-CA40-B	18"-HG-51028-CA40-B	3285-A100-632-2042-DW-006	GAS	1.31	-49	82.5	82.5	115	391	455	HIDROSTATICA	682.5	1023	2
8"	HG	54016	CA40	P	1 1/2	T-540	CABEZAL A-540	3285-A100-632-2042-DW-014	GAS	2.09	54	145	145	350	200	235	HIDROSTATICA	352.5	1023	0
2"	HG	54018	CA40	P	1	8"-HG-54016-CA40-P11/2	2"-FL-54119-CA20-B	3285-A100-632-2042-DW-014	GAS	2.09	54	145	145	350	200	235	HIDROSTATICA	352.5	1023	1
4"	HG	54019	CA40	P	1	8"-HG-54016-CA40-P11/2	PSV-54015	3285-A100-632-2042-DW-014	GAS	2.09	54	145	145	350	200	235	HIDROSTATICA	352.5	1023	0
4"	HG	54020	CA40	P	1	8"-HG-54016-CA40-P11/2	PSV-54014	3285-A100-632-2042-DW-014	GAS	2.09	54	145	145	350	200	235	HIDROSTATICA	352.5	1023	0
8"	HG	54025	CA40	H	2 1/2	6"-HG-54026-CA40-H11/2	T-540	3285-A100-632-2042-DW-014	Liq /Vap	L= 29.38 V= 2.82	54	310.7	310.7	350	205.12	235	HIDROSTATICA	352.5	1023	2
6"	HG	54026	CA40	H	2	E-540 (SKID #541)	8"-HG-54025-CA40-H11/2	3285-A100-632-2042-DW-014	Liq /Vap	L= 29.38 V= 2.82	54	310.7	310.7	350	205.12	235	HIDROSTATICA	352.5	1023	2
6"	HG	54027	CA40	H	2	E-540 (SKID #541)	8"-HG-54025-CA40-H11/2	3285-A100-632-2042-DW-014	Liq /Vap	L= 29.38 V= 2.82	54	310.7	310.7	350	205.12	235	HIDROSTATICA	352.5	1023	2
4"	HG	54037	CA40	P	1	8"-HG-54016-CA40-P1 1/2	A540 (BOQUILLA A1)	3285-A100-632-2042-DW-015	GAS	2.09	54	145	145	350	200	235	HIDROSTATICA	352.5	1023	0
4"	HG	54042	CA40	P	1	8"-HG-54016-CA40-P1 1/2	A540 (BOQUILLA A2)	3285-A100-632-2042-DW-015	GAS	2.09	54	145	145	350	200	235	HIDROSTATICA	352.5	1023	0
4"	HG	54053	CA40	P	1	8"-HG-54016-CA40-P1 1/2	A540 (BOQUILLA A4)	3285-A100-632-2042-DW-015	GAS	2.09	54	145	145	350	200	235	HIDROSTATICA	352.5	1023	0
4"	HG	54063	CA40	P	1	8"-HG-54016-CA40-P1 1/2	A540 (BOQUILLA A3)	3285-A100-632-2042-DW-015	GAS	2.09	54	145	145	350	200	235	HIDROSTATICA	352.5	1023	0
4"	HG	55001	CA20	P	1	T-550	A-550	3285-A100-632-2042-DW-016	GAS	1.38	54	226	226	300	101	140	HIDROSTATICA	210	1023	0
3"	HG	55002	CA20	P	1	4"-HG-55001-CA20-P1	PSV-55001	3285-A100-632-2042-DW-016	GAS	1.38	54	226	226	300	101	140	HIDROSTATICA	210	1023	0
3"	HG	55003	CA20	P	1	4"-HG-55001-CA20-P1	PSV-55002	3285-A100-632-2042-DW-016	GAS	1.38	54	226	226	300	101	140	HIDROSTATICA	210	1023	0
2"	HG	55014	CA20	P	1	V-550	PV-55033	3285-A100-632-2042-DW-017	GAS	32.61	54	221	221	260	96	140	HIDROSTATICA	210	1023	0
2"	HG	55016	CA20	P	1	A-550	V-550	3285-A100-632-2042-DW-017	Liq /Vap	L= 32.61 V= 1.32	54	221	221	260	96	140	HIDROSTATICA	210	1023	0
4"	HG	55017	CA20	H	1 1/2	E-550 (SKID #541)	T-550	3285-A100-632-2042-DW-016	Liq /Vap	L= 32.66 V= 1.45	54	266.8	266.8	300	106.26	140	HIDROSTATICA	210	1023	2
2"	HG	55149	CA20	P	1	4"-HG-55001-CA20-P1	2"-FL-55021-CA20-B	3285-A100-632-2042-DW-016	GAS	1.38	54	226	226	300	101	140	HIDROSTATICA	210	1023	0
1"	HL	01004	CA40	B	-	V-011 (SKID #010)	1"-DR-01002-CB10-B	3285-A100-632-2042-DW-022	LÍQUIDO	27.79	54	104	104	135	300	330	HIDROSTATICA	495	8002	0
2"	HL	01014	CA40	B	-	V-011 (SKID #010)	STAND PIPE LG-01105/06	3285-A100-632-2042-DW-022	LÍQUIDO	27.79	54	104	104	135	300	330	HIDROSTATICA	495	8002	0
2"	HL	01015	CA20	B	-	V-012 (SKID #010)	STAND PIPE LG-01205/06	3285-A100-632-2042-DW-022	LÍQUIDO	34.34	41	92	92	125	100	130	HIDROSTATICA	195	8002	0
2"	HL	50075	CA100	B	-	F-501	2"-DR-50078-CB10-B	3285-A100-632-2042-DW-002	LÍQUIDO	44	54	88	88	120	806.4	1150	HIDROSTATICA	1725	8002	1
2"	HL	50076	CA100	B	-	F-501	2"-DR-50079-CB10-B	3285-A100-632-2042-DW-002	LÍQUIDO	44	54	88	88	120	806.4	1150	HIDROSTATICA	1725	8002	1
2"	HL	50123	SC80	H	1	STANDPIPE LG-50068	V-502	3285-A100-632-2042-DW-004	LÍQUIDO	61.86	54	120	120	120	765	1150	HIDROSTATICA	1725	8002	1
2"	HL	50423	CA20	B	-	2"-HL-54001-CA20-B	2"-DR-50430-CB10-B	3285-A100-632-2042-DW-001	LÍQUIDO	39.23	54	104	104	104	106.46	140	HIDROSTATICA	210	8002	1
3/4"	HL	50468	CA100	B	-	F-501	3/4"-DR-50469-CB10-B	3285-A100-632-2042-DW-002	LÍQUIDO	44	54	88	88	120	806.4	1150	HIDROSTATICA	1725	8002	0
2"	HL	50474	CA100	B	-	F-502A	3/4"-DR-50478-CB10-B	3285-A100-632-2042-DW-005	LÍQUIDO	27.25	54	120	87.05	120	790.4	1150	HIDROSTATICA	1725	8002	2
2"	HL	50475	CA100	B	-	F-502A	3/4"-DR-50479-CB10-B	3285-A100-632-2042-DW-005	LÍQUIDO	27.25	54	120	87.05	120	790.4	1150	HIDROSTATICA	1725	8002	2

AESA	Corporación	PROYECTO:	Fecha	Realizó	Revisó	Aprobó	Página:	12 de 21
		OBM 3285		PP	ER	LR/RG	Versión	Revisión
		PLANTA DE SEPARACIÓN DE LÍQUIDOS RÍO GRANDE		PP	ER	LR/RG	2	2
DOCUMENTO AESA N°	3285-A100-632-2045-LL-100			PP	ER	LR/RG		
			NOTAS					

LISTA DE LÍNEAS

Diámetros (in)	Fluido	Número de línea	Especificación de Material	Tipo de aislamiento	Espesor de aislamiento (in)	Desde	Hasta	Número de P&ID	Fase del fluido	Densidad (lb/pie3)	Temp. Min (°F)	Temp. Max (°F)	Temp. de Operación (°F)	Temp. de Diseño (°F)	Presión de Operación (psig)	Presión de Diseño (psig)	Tipo de Prueba	Presión de Prueba (psig)	Código de Pintura (RAL)	Revisión
2"	HL	50476	CA100	B	-	F-502B	3/4"-DR-50480-CB10-B	3285-A100-632-2042-DW-005	LÍQUIDO	27.25	54	120	87.05	120	790.4	1150	HIDROSTATICA	1725	8002	2
2"	HL	50477	CA100	B	-	F-502B	3/4"-DR-50481-CB10-B	3285-A100-632-2042-DW-005	LÍQUIDO	27.25	54	120	87.05	120	790.4	1150	HIDROSTATICA	1725	8002	2
6"	HL	51001	SC40C	C	3 1/2	6"-HL-51002-SC40C-C31/2	P-510 B (SKID #522)	3285-A100-632-2042-DW-013	LÍQUIDO	29.84	-115	-94	-94	104	427.4	455	HIDROSTATICA	682.5	8002	0
6"	HL	51002	SC40C	C	3 1/2	T-510	P-510 A (SKID #522)	3285-A100-632-2042-DW-013	LÍQUIDO	29.84	-115	-94	-94	104	427.4	455	HIDROSTATICA	682.5	8002	0
4"	HL	51003	SC40C	C	3	P-510 B (SKID #522)	4"-HL-51004-SC40C-C3	3285-A100-632-2042-DW-013	LÍQUIDO	29.84	-115	-94	-94	104	475.7	480	HIDROSTATICA	720	8002	0
4"	HL	51004	SC40C	C	3	P-510 A	E-511	3285-A100-632-2042-DW-013	LÍQUIDO	29.84	-115	-94	-94	104	475.7	480	HIDROSTATICA	720	8002	1
3"	HL	51006	SC40C	C	3	4"-HL-51003-SC40C-C3	T-510	3285-A100-632-2042-DW-013	LÍQUIDO	29.84	-115	-94	-94	104	475.7	480	HIDROSTATICA	720	8002	1
14"	HL	51027	SC80C	C	4	E-511 (SKID #511)	V-510	3285-A100-632-2042-DW-006	Liq /Vap	L= 28.68 V=4.92	-55	-43.4	-43.4	120	779.4	1150	HIDROSTATICA	1725	8002	0
6"	HL	51029	CA40	C	2	6"-HL-51815-SC40C-C2	T-520	3285-A100-632-2042-DW-006	Liq /Vap	L= 30.29 V= 2.58	-20	14	14	104	436	480	HIDROSTATICA	720	8002	2
14"	HL	51045	SC80C	C	4	X-510	HV-51061	3285-A100-632-2042-DW-008	LÍQUIDO	L= 30.48 V= 2.50	-103	-92.3	-92.3	104	424.2	545	HIDROSTATICA	817.5	8002	0
4"	HL	51053	SC80C	C	3	V-510	4"-HL-51138-SC40C-C3	3285-A100-632-2042-DW-007	Liq /Vap	L= 33.33 V= 2.49	-55	-43.4	-43.4	104	779.4	1150	HIDROSTATICA	1725	8002	0
2"	HL	51054	SC80C	C	3	V-510	STANDPIPE LG-51039	3285-A100-632-2042-DW-007	LÍQUIDO	28.68	-55	-43.4	-43.4	104	779.4	1150	HIDROSTATICA	1725	8002	0
4"	HL	51055	CA40	B	-	4"-HL-51814-SC80C-C3	T-520	3285-A100-632-2042-DW-006	Liq /Vap	L= 32.60 V= 2.36	-20	82.5	82.5	115	443	480	HIDROSTATICA	720	8002	2
2"	HL	51058	SC40C	C	3	T-510	STAND PIPE LG-51079	3285-A100-632-2042-DW-013	LÍQUIDO	29.84	-115	-94	-94	104	410	455	HIDROSTATICA	682.5	8002	0
2"	HL	51062	SC40C	C	3	V-520	2"-CD-52063-SC16C-P1	3285-A100-632-2042-DW-012	LÍQUIDO	27.64	-60	-50.7	-50.7	104	424	480	HIDROSTATICA	720	8002	0
3"	HL	51065	CA40	C	3	2"-HL-51142-SC40C-C3	6"-HL-51029-CA40-C2	3285-A100-632-2042-DW-006	ELIMINADA											0
2"	HL	51073	SC80C	C	4	X-510 (SKID #512)	3/4"-OD-51072-CB10-B	3285-A100-632-2042-DW-009	LÍQUIDO	30.48	-105	-92.3	-92.3	104	424.2	545	HIDROSTATICA	817.5	8002	0
2"	HL	51074	CA40	B	-	K-510 (SKID #512)	3/4"-OD-51075-CB10-B	3285-A100-632-2042-DW-009	LÍQUIDO	62.1	54	113.9	113.9	144	489.3	545	HIDROSTATICA	817.5	8002	0
2"	HL	51077	SC80C	C	3	V-510	2"-CD-51079-SC16C-P1	3285-A100-632-2042-DW-007	LÍQUIDO	28.68	-55	-43.4	-43.4	104	793.6	1150	HIDROSTATICA	1725	8002	1
2"	HL	51120	SC40C	C	3	6"-HL-51002-SC40C-C31/2	2"-CD-51121-SC16C-B	3285-A100-632-2042-DW-013	LÍQUIDO	29.84	-115	-94	-94	104	427.4	455	HIDROSTATICA	682.5	8002	0
14"	HL	51137	SC40C	C	4	HV-51061	T-510	3285-A100-632-2042-DW-008	Liq /Vap	L= 30.48 V= 2.50	-115	-92.3	-92.3	104	410	455	HIDROSTATICA	682.5	8002	0
4"	HL	51138	SC40C	C	3	4"-HL-51053-SC80C-C3	E-511 (SKID #511)	3285-A100-632-2042-DW-006	Liq /Vap	L= 33.33 V= 2.49	-80	-68.8	-68.8	115	450	480	HIDROSTATICA	720	8002	0
3"	HL	51142	SC40C	C	3	4"HL-51004-SC40C-C3	TV-51010	3285-A100-632-2042-DW-013	Liq /Vap	L= 30.48 V= 2.57	-115	-92.3	-92.3	104	443	480	HIDROSTATICA	720	8002	2
4"	HL	51156	SC80C	C	3	4"-HL-51053-SC80C-C3	4"-HL-51055-CA40-B	3285-A100-632-2042-DW-006	Liq /Vap	L= 30.48 V= 2.57	-55	-43.4	-43.4	104	779.4	1150	HIDROSTATICA	1725	8002	2
4"	HL	51157	CA40	B	-	2"-HL-51156-SC80C-C3	4"-HL-51055-CA40-B	3285-A100-632-2042-DW-006	ELIMINADA											0
3"	HL	51159	SC40C	C	3	4"-HL-51004-SC40C-C3	3"-HL-51006-SC40C-C3	3285-A100-632-2042-DW-013	LÍQUIDO	29.84	-115	-94	-94	104	410	455	HIDROSTATICA	682.5	8002	0
3/4"	HL	51162	SC40C	C	3	3"-HL-51006-SC40C-C3	P-510 A	3285-A100-632-2042-DW-013	LÍQUIDO	29.75	-115	-94	-94	104	410	455	HIDROSTATICA	682.5	8002	0
3/4"	HL	51163	SC40C	C	3	3/4"-HL-51162-SC40C-C3	P-510 B	3285-A100-632-2042-DW-013	LÍQUIDO	29.75	-115	-94	-94	104	410	455	HIDROSTATICA	682.5	8002	0
1 1/2"	HL	51166	SC40C	C	3	E-511 (SKID #511)	11/2"-DR-51167-CB10-B	3285-A100-632-2042-DW-006	Liq /Vap	32.6	-80	82.5	82.5	115	436	480	HIDROSTATICA	720	8002	2
3/4"	HL	51168	SC40C	C	3	P-510A	3/4"-CD-51170-SC16C-P1	3285-A100-632-2042-DW-013	LÍQUIDO	29.84	-115	-94	-94	104	427.4	455	HIDROSTATICA	682.5	8002	2
3/4"	HL	51171	SC40C	C	3	P-510B	3/4"-CD-51173-SC16C-P1	3285-A100-632-2042-DW-013	LÍQUIDO	29.84	-115	-94	-94	104	427.4	455	HIDROSTATICA	682.5	8002	2
2"	HL	51174	SC80C	C	4	DRENAJE X-510	2"-HL-51073-SC80-C4	3285-A100-632-2042-DW-009	LÍQUIDO	30.48	-105	-92.3	-92.3	104	424.2	545	HIDROSTATICA	817.5	8002	2
2"	HL	51175	SC80C	C	4	DRENAJE K-510	2"-HL-51074-CA40-B	3285-A100-632-2042-DW-009	LÍQUIDO	62.1	54	113.9	113.9	144	489.3	545	HIDROSTATICA	817.5	8002	2

AESA	Corporación YPFB	PROYECTO:	Fecha	Realizó	Revisó	Aprobó	Página:	13 de 21
		OBM 3285		PP	ER	LR/RG	Versión	Revisión
DOCUMENTO AESA N°	3285-A100-632-2045-LL-100	PLANTA DE SEPARACIÓN DE LÍQUIDOS RÍO GRANDE		PP	ER	LR/RG	2	2
				PP	ER	LR/RG		
			NOTAS					

LISTA DE LÍNEAS

Diámetros (in)	Fluido	Número de línea	Especificación de Material	Tipo de aislamiento	Espesor de aislamiento (in)	Desde	Hasta	Número de P&ID	Fase del fluido	Densidad (lb/pie3)	Temp. Min (°F)	Temp. Max (°F)	Temp. de Operación (°F)	Temp. de Diseño (°F)	Presión de Operación (psig)	Presión de Diseño (psig)	Tipo de Prueba	Presión de Prueba (psig)	Código de Pintura (RAL)	Revisión
3/4"	HL	51177	SC80C	C	4	14"-HL-51027-SC80C-C4	3/4"-HG-50135-SC80C-C4	3285-A100-632-2042-DW-006	Liq /Vap	L= 28.68 V=4.92	-55	-43.4	-43.4	120	779.4	1150	HIDROSTATICA	1725	8002	2
18"	HG	51812	CA40	B	-	E-511 (SKID #511)	18"-HG-52814-SC40C-C4	3285-A100-632-2042-DW-006	GAS	1.31	-20	82.5	82.5	115	391	455	HIDROSTATICA	682.5	1023	2
4"	HL	51813	CA40	B	-	E-511 (SKID #511)	4"-HL-51814-SC80C-C3	3285-A100-632-2042-DW-006	Liq /Vap	L= 32.60 V= 2.36	-20	82.5	82.5	115	443	480	HIDROSTATICA	720	8002	2
4"	HL	51814	SC80C	C	3	4"-HL-51813-CA40-B	4"-HL-51055-CA40-B	3285-A100-632-2042-DW-006	Liq /Vap	L= 32.60 V= 2.36	-43.4	82.5	82.5	115	443	1150	HIDROSTATICA	1725	8002	2
6"	HL	51815	SC40C	C	2	6"-HL-51816-CA40-C2	6"-HL-51029-CA40-C2	3285-A100-632-2042-DW-006	Liq /Vap	L= 30.29 V= 2.58	-93	14	14	104	443	480	HIDROSTATICA	720	8002	2
6"	HL	51816	CA40	C	2	E-511 (SKID #511)	6"-HL-51815-SC40C-C2	3285-A100-632-2042-DW-006	Liq /Vap	L= 30.29 V= 2.58	-20	14	14	104	443	480	HIDROSTATICA	720	8002	2
6"	HL	52001	SC40C	C	3 1/2	E-521 (SKID #522)	T-510	3285-A100-632-2042-DW-011	Liq /Vap	L= 26.99 V= 2.68	-115	-95.3	-95.3	104	417	525	HIDROSTATICA	787.5	8002	0
6"	HL	52013	CA40	H	1 1/2	E-520 (SKID #523)	T-520	3285-A100-632-2042-DW-010	Liq /Vap	L= 24.35 V= 5.15	54	209.8	209.8	240	436	480	HIDROSTATICA	720	8002	0
12"	HL	52014	CA40	H	1 1/2	T-520	E-520 (SKID #523)	3285-A100-632-2042-DW-010	Liq /Vap	L= 24.35 V= 5.15	-10	197.5	197.5	265	436	480	HIDROSTATICA	720	8002	0
6"	HL	52021	SC40C	C	3	E-521 (SKID #522)	E-511 (SKID #511)	3285-A100-632-2042-DW-011	ELIMINADA											B
8"	HL	52022	SC40C	C	3 1/2	E-521 (SKID #522)	V-520	3285-A100-632-2042-DW-011	Liq /Vap	L= 27.64 V= 2.72	-60	-50.7	-50.7	104	424	480	HIDROSTATICA	720	8002	0
6"	HL	52023	SC40C	C	3 1/2	V-520	P-520 A (SKID #522)	3285-A100-632-2042-DW-012	LÍQUIDO	27.64	-60	-50.7	-50.7	104	424	525	HIDROSTATICA	787.5	8002	0
6"	HL	52024	SC40C	C	3 1/2	6"-HL-52023-SC40C-C31/2	P-520 B (SKID #522)	3285-A100-632-2042-DW-012	LÍQUIDO	27.64	-60	-50.7	-50.7	104	424	525	HIDROSTATICA	787.5	8002	0
4"	HL	52025	SC40C	C	3	P-520 B	4"-HL-52026-SC40C-C3	3285-A100-632-2042-DW-012	LÍQUIDO	27.64	-60	-50.7	-50.7	104	467.1	525	HIDROSTATICA	787.5	8002	0
4"	HL	52026	SC40C	C	3	P-520 A	FV-52063	3285-A100-632-2042-DW-012	LÍQUIDO	27.64	-60	-50.7	-50.7	104	467.1	525	HIDROSTATICA	787.5	8002	1
6"	HL	52028	SC40C	C	3	6"-HG-52027-SC40C-C3	E-521 (SKID #522)	3285-A100-632-2042-DW-012	ELIMINADA											B
2"	HL	52029	SC40C	C	3	4"-HL-52026-SC40C-C3	6"-HL-52028-SC40C-C3	3285-A100-632-2042-DW-012	ELIMINADA											B
3"	HL	52030	SC40C	C	3	FV-52063	T-520	3285-A100-632-2042-DW-012	LÍQUIDO	27.64	-60	-50.7	-50.7	104	424	480	HIDROSTATICA	720	8002	0
3"	HL	52031	SC40C	C	3	4"-HL-52025-SC40C-C3	V-520	3285-A100-632-2042-DW-012	LÍQUIDO	27.64	-60	-50.7	-50.7	104	467.1	525	HIDROSTATICA	787.5	8002	0
2"	HL	52038	CA40	P	1	T-520	2"-DR-52041-CB10-B	3285-A100-632-2042-DW-010	LÍQUIDO	24.35	-10	209.7	209.7	265	436	480	HIDROSTATICA	720	8002	0
4"	HL	52042	CA40	H	1 1/2	T-520	T-540	3285-A100-632-2042-DW-010	Liq /Vap	L= 30.33 V= 2.09	-10	149.4	149.4	265	205	480	HIDROSTATICA	720	8002	2
2"	HL	52045	CA40	H	1 1/2	STANDPIPE LG-52013	T-520	3285-A100-632-2042-DW-010	LÍQUIDO	24.35	54	209.8	209.8	240	436	480	HIDROSTATICA	720	8002	2
2"	HL	52046	CA40	P	1	E-520 (SKID #523)	2"-DR-52048-CB10-B	3285-A100-632-2042-DW-010	Liq /Vap	L= 24.58 V= 5.17	54	209.7	209.7	240	436	480	HIDROSTATICA	720	8002	0
2"	HL	52050	CA40	P	1	E-520 (SKID #523)	2"-DR-52051-CB10-B	3285-A100-632-2042-DW-010	Liq /Vap	L= 24.58 V= 5.17	54	209.7	209.7	240	436	480	HIDROSTATICA	720	8002	2
2"	HL	52061	SC40C	C	3	V-520	STAND PIPE LG-52055	3285-A100-632-2042-DW-012	LÍQUIDO	27.64	-60	-50.7	-50.7	104	424	480	HIDROSTATICA	720	8002	0
3"	HL	52078	SC40C	C	3	4"-HL-52026-SC40C-C3	3"-HL-52031-SC40C-C3	3285-A100-632-2042-DW-012	LÍQUIDO	27.64	-60	-50.7	-50.7	104	424	480	HIDROSTATICA	720	8002	0
3/4"	HL	52080	SC40C	C	3	3"-HL-52031-SC40C-C3	P-520 A	3285-A100-632-2042-DW-012	LÍQUIDO	27.64	-60	-32.3	-32.3	104	424	480	HIDROSTATICA	720	8002	0
3/4"	HL	52081	SC40C	C	3	3/4"-HL-52080-SC40C-C3	P-520 B	3285-A100-632-2042-DW-012	LÍQUIDO	27.64	-60	-32.3	-32.3	104	424	480	HIDROSTATICA	720	8002	0
3/4"	HL	52084	SC40C	C	3	P-520A	3/4"-CD-52085-SC16C-P1	3285-A100-632-2042-DW-012	LÍQUIDO	27.64	-60	-50.7	-50.7	104	424	480	HIDROSTATICA	720	8002	2
3/4"	HL	52087	SC40C	C	3	P-520B	3/4"-CD-52088-SC16C-P1	3285-A100-632-2042-DW-012	LÍQUIDO	27.64	-60	-50.7	-50.7	104	424	480	HIDROSTATICA	720	8002	2
2"	HL	52090	CA40	P	1	E-520 (SKID #523)	STAND PIPE LG-52151	3285-A100-632-2042-DW-010	LÍQUIDO	24.58	54	209.7	209.7	240	436	480	HIDROSTATICA	720	8002	2
3/4"	HL	52093	SC40C	C	3 1/2	6"-HL-52001-SC40C-C3 1/2	3/4-HG-52092-SC40C-C3	3285-A100-632-2042-DW-011	Liq /Vap	L= 26.99 V= 2.68	-115	-95.3	-95.3	104	417	525	HIDROSTATICA	787.5	8002	2
3/4"	HL	52096	SC40C	C	3 1/2	8"-HL-52022-SC40C-C3 1/2	3/4"-HG-52095-SC40C-C3	3285-A100-632-2042-DW-011	Liq /Vap	L= 27.64 V= 2.72	-60	-50.7	-50.7	104	424	480	HIDROSTATICA	720	8002	2

AESA	Corporación YPFB	PROYECTO:	Fecha	Realizó	Revisó	Aprobó	Página:	14 de 21
				PP	ER	LR/RG	Versión	Revisión
		OBM 3285		PP	ER	LR/RG	2	2
DOCUMENTO AESA N°	3285-A100-632-2045-LL-100	PLANTA DE SEPARACIÓN DE LÍQUIDOS RÍO GRANDE		PP	ER	LR/RG		
			NOTAS					

LISTA DE LÍNEAS

Diámetros (in)	Fluido	Número de línea	Especificación de Material	Tipo de aislamiento	Espesor de aislamiento (in)	Desde	Hasta	Número de P&ID	Fase del fluido	Densidad (lb/pie3)	Temp. Min (°F)	Temp. Max (°F)	Temp. de Operación (°F)	Temp. de Diseño (°F)	Presión de Operación (psig)	Presión de Diseño (psig)	Tipo de Prueba	Presión de Prueba (psig)	Código de Pintura (RAL)	Revisión
2"	HL	54001	CA20	B	-	E-541 (SKID #542)	LV-55023	3285-A100-632-2042-DW-001	LÍQUIDO	39.23	54	104	104	300	106.46	140	HIDROSTATICA	210	8002	0
2"	HL	54002	CA20	B	-	2"-HL-54003-CA20-B	SDV-54010	3285-A100-632-2042-DW-001	LÍQUIDO	39.23	54	104	104	104	106.46	140	HIDROSTATICA	210	8002	1
2"	HL	54003	CA20	B	-	LV-55023	TK-860 A	3285-A100-632-2042-DW-001	LÍQUIDO	39.23	54	104	104	134	0	50	HIDROSTATICA	75	8002	1
3"	HL	54004	CA40	B	-	A-540 (BOQUILLA B3)	6"-HL-54017-CA40-B	3285-A100-632-2042-DW-015	Liq /Vap	L= 29.65 V= 1.99	54	125	125	175	196.39	235	HIDROSTATICA	352.5	8002	2
6"	HL	54005	CA40	B	-	6"-HL-54006-CA40-B	P-540 A (SKID #540)	3285-A100-632-2042-DW-015	LÍQUIDO	29.65	54	125	125	175	197.7	235	HIDROSTATICA	352.5	8002	0
6"	HL	54006	CA40	B	-	V-540	P-540 B (SKID #540)	3285-A100-632-2042-DW-015	LÍQUIDO	29.65	54	125	125	175	197.7	290	HIDROSTATICA	435	8002	0
4"	HL	54007	CA40	B	-	P-540 B (SKID #540)	4"-HL-54008-CA40-B	3285-A100-632-2042-DW-015	LÍQUIDO	29.65	54	125	125	155	235	290	HIDROSTATICA	435	8002	0
4"	HL	54008	CA40	B	-	P-540 A (SKID #540)	3"-HL-54010-CA40-B	3285-A100-632-2042-DW-015	LÍQUIDO	29.65	54	125	125	155	235	290	HIDROSTATICA	435	8002	1
3"	HL	54010	CA40	B	-	4"-HL-54008-CA40-B	T-540	3285-A100-632-2042-DW-015	LÍQUIDO	29.65	54	125	125	155	235	290	HIDROSTATICA	435	8002	1
4"	HL	54013	CA40	B	-	4"-HL-54015-CA40-B	V-970/971	3285-A100-632-2042-DW-015	LÍQUIDO	29.65	54	125	125	155	195	290	HIDROSTATICA	435	8002	1
4"	HL	54015	CA40	B	-	4"-HL-54008-CA40-B	ALMACENAMIENTO DE GLP	3285-A100-632-2042-DW-015	LÍQUIDO	29.65	54	125	125	155	195	290	HIDROSTATICA	435	8002	1
6"	HL	54017	CA40	B	-	CABEZAL SALIDA A-540	V-540	3285-A100-632-2042-DW-015	LÍQUIDO	29.65	54	125	125	175	196.39	235	HIDROSTATICA	352.5	8002	0
6"	HL	54030	CA40	H	1 1/2	T-540	E-540 (SKID #541)	3285-A100-632-2042-DW-014	Liq /Vap	L= 29.28 V= 2.82	54	300.3	300.3	350	205	235	HIDROSTATICA	352.5	8002	0
1 1/2"	HL	54032	CA20	H	1	2"-HL-54106-CA40-H1	T-550	3285-A100-632-2042-DW-014	Liq /Vap	L= 32.67 V= 1.44	54	256.9	256.9	300	106	140	HIDROSTATICA	210	8002	1
6"	HL	54033	CA20	P	1	E-541 (SKID #542)	PSV-54007	3285-A100-632-2042-DW-001	LÍQUIDO	39.23	54	104	104	300	106.46	140	HIDROSTATICA	210	8002	0
6"	HL	54034	CA20	P	1	6"-HL-54033-CA20-P1	PSV-54011	3285-A100-632-2042-DW-001	LÍQUIDO	39.23	54	104	104	300	106.46	140	HIDROSTATICA	210	8002	2
3"	HL	54044	CA40	B	-	A-540 (BOQUILLA B2)	6"-HL-54017-CA40-B	3285-A100-632-2042-DW-015	Liq /Vap	L= 29.65 V= 1.99	54	125	125	175	196.39	235	HIDROSTATICA	352.5	8002	0
3"	HL	54045	CA40	B	-	A-540 (BOQUILLA B4)	6"-HL-54017-CA40-B	3285-A100-632-2042-DW-015	Liq /Vap	L= 29.65 V= 1.99	54	125	125	175	196.39	235	HIDROSTATICA	352.5	8002	0
2"	HL	54046	CA40	H	1 1/2	E-540 (SKID #541)	STAND PIPE LG-54029	3285-A100-632-2042-DW-014	LÍQUIDO	29.38	54	310.7	310.7	350	205	235	HIDROSTATICA	352.5	8002	2
2"	HL	54047	CA40	H	1 1/2	E-540 (SKID #541)	2"-DR-54054-CB10-B	3285-A100-632-2042-DW-014	LÍQUIDO	29.38	54	310.7	310.7	350	205	235	HIDROSTATICA	352.5	8002	2
2"	HL	54048	CA40	H	1 1/2	E-540 (SKID #541)	2"-DR-54055-CA20-B	3285-A100-632-2042-DW-014	LÍQUIDO	29.28	54	310.7	310.7	350	205	235	HIDROSTATICA	352.5	8002	2
2"	HL	54051	CA20	P	1	6"-HL-54033-CA20-P1	6"-FL-54035-CA20-B	3285-A100-632-2042-DW-001	LÍQUIDO	39.23	54	104	104	300	106.46	140	HIDROSTATICA	210	8002	0
2"	HL	54052	CA40	H	1 1/2	T-540	2"-DR-50417-CB10-B	3285-A100-632-2042-DW-014	LÍQUIDO	29.28	54	300.3	300.3	350	205	235	HIDROSTATICA	352.5	8002	2
2"	HL	54057	CA40	B	-	V-540	STAND PIPE LG-54043	3285-A100-632-2042-DW-015	LÍQUIDO	29.65	54	125	125	175	195	235	HIDROSTATICA	352.5	8002	0
2"	HL	54064	CA40	B	-	4"-HL-54015-CA40-B	TSV-54078	3285-A100-632-2042-DW-015	LÍQUIDO	29.65	54	125	125	155	195	290	HIDROSTATICA	435	8002	0
2"	HL	54066	CA40	B	-	4"-HL-54013-CA40-B	TSV-54076	3285-A100-632-2042-DW-015	LÍQUIDO	29.65	54	125	125	155	195	290	HIDROSTATICA	435	8002	0
2"	HL	54068	CA40	H	1 1/2	T-540	STAND PIPE LG-54063	3285-A100-632-2042-DW-014	LÍQUIDO	29.28	54	300.3	300.3	350	205	235	HIDROSTATICA	352.5	8002	2
2"	HL	54104	CB10	B	-	SDV-54010	COLECTOR DE DRENAJES CERRADOS	3285-A100-632-2042-DW-001	LÍQUIDO	39.23	54	104	104	104	106.46	140	HIDROSTATICA	210	8002	1
3"	HL	54105	CA40	B	-	A-540 (BOQUILLA B1)	6"-HL-54017-CA40-B	3285-A100-632-2042-DW-015	LÍQUIDO	29.65	54	125	125	175	196.39	235	HIDROSTATICA	352.5	8002	0
2"	HL	54106	CA40	H	1 1/2	E-540 (SKID #541)	LV-54029	3285-A100-632-2042-DW-014	LÍQUIDO	29.38	54	310.5	310.5	350	205	235	HIDROSTATICA	352.5	8002	2
3"	HL	54116	CA40	B	-	4"-HL-54008-CA40-B	4"-HL-54117-CA40-B	3285-A100-632-2042-DW-015	LÍQUIDO	29.65	54	125	125	155	235	290	HIDROSTATICA	435	8002	0
3"	HL	54117	CA40	B	-	4"-HL-54007-CA40-B	V-540	3285-A100-632-2042-DW-015	LÍQUIDO	29.65	54	125	125	155	235	290	HIDROSTATICA	435	8002	0
~~4"~~	~~HL~~	~~54118~~	~~CA20~~	~~B~~	~~-~~	~~2"-HL-54003-CA20-B~~	~~TK-860B~~	~~3285-A100-632-2042-DW-001~~	ELIMINADA											~~1~~

AESA	YPFB Corporación	PROYECTO:	Fecha	Realizó	Revisó	Aprobó	Página:	15 de 21
		OBM 3285		PP	ER	LR/RG	Versión	Revisión
		PLANTA DE SEPARACIÓN DE LÍQUIDOS RÍO GRANDE		PP	ER	LR/RG	2	2
DOCUMENTO AESA N°	3285-A100-632-2045-LL-100			PP	ER	LR/RG		
			NOTAS					

LISTA DE LÍNEAS

Diámetros (in)	Fluido	Número de línea	Especificación de Material	Tipo de aislamiento	Espesor de aislamiento (in)	Desde	Hasta	Número de P&ID	Fase del fluido	Densidad (lb/pie3)	Temp. Min (°F)	Temp. Max (°F)	Temp. de Operación (°F)	Temp. de Diseño (°F)	Presión de Operación (psig)	Presión de Diseño (psig)	Tipo de Prueba	Presión de Prueba (psig)	Código de Pintura (RAL)	Revisión
2"	HL	55007	CA20	P	1	E-550	E-541 (SKID #542)	3285-A100-632-2042-DW-016	LÍQUIDO	32.66	54	266.8	266.8	300	105.56	140	HIDROSTATICA	210	8002	0
2"	HL	55008	CA20	P	1	2"-HL-55012-CA20-P1	T-550	3285-A100-632-2042-DW-016	LÍQUIDO	32.61	54	221	221	300	134.5	140	HIDROSTATICA	210	8002	0
2"	HL	55009	CA20	P	1	2"-HL-55010-CA20-P1	P-550 A (SKID #540)	3285-A100-632-2042-DW-017	LÍQUIDO	32.61	54	221	221	260	99.1	140	HIDROSTATICA	210	8002	1
2"	HL	55010	CA20	P	1	V-550	P-550 B (SKID #540)	3285-A100-632-2042-DW-017	LÍQUIDO	32.61	54	221	221	260	99.1	140	HIDROSTATICA	210	8002	1
2"	HL	55011	CA20	P	1	P-550 B (SKID #540)	2"-HL-55008-CA20-P1	3285-A100-632-2042-DW-017	LÍQUIDO	32.61	54	221	221	300	134.5	140	HIDROSTATICA	210	8002	0
2"	HL	55012	CA20	P	1	P-550 A (SKID #540)	2"-HL-55011-CA20-P1	3285-A100-632-2042-DW-017	LÍQUIDO	32.61	54	221	221	300	134.5	140	HIDROSTATICA	210	8002	1
3"	HL	55017	CA20	B	-	PV-55059	V-980 B	3285-A100-632-2042-DW-017	ELIMINADA											1
3"	HL	55018	CA20	H	1 1/2	T-550	E-550 (SKID #541)	3285-A100-632-2042-DW-016	Liq /Vap	L= 32.57 V= 1.35	54	256.4	256.4	300	106.5	140	HIDROSTATICA	210	8002	0
2"	HL	55024	CA20	H	1 1/2	E-550 (SKID #541)	2"-DR-55022-CB10-B	3285-A100-632-2042-DW-016	LÍQUIDO	32.57	54	256.4	256.4	300	106.5	140	HIDROSTATICA	210	8002	2
2"	HL	55025	CA20	H	1 1/2	E-550 (SKID #541)	2"-DR-55027 -CB10-B	3285-A100-632-2042-DW-016	LÍQUIDO	32.66	54	266.8	266.8	300	106.26	140	HIDROSTATICA	210	8002	2
2"	HL	55041	CA20	P	1	2"-HL-55008-CA20-P1	A-551	3285-A100-632-2042-DW-017	LÍQUIDO	32.66	54	221	221	300	96	140	HIDROSTATICA	210	8002	0
2"	HL	55042	CA20	B	-	A-551	V-980 A	3285-A100-632-2042-DW-017	LÍQUIDO	36.87	54	122	122	260	25	50	HIDROSTATICA	75	8002	1
2"	HL	55051	CA20	P	1	V-550	STAND PIPE LG-55036	3285-A100-632-2042-DW-017	LÍQUIDO	32.61	54	221	221	260	96	140	HIDROSTATICA	210	8002	1
2"	HL	55056	CA20	H	1 1/2	E-550 (SKID #541)	STAND PIPE LG-55023	3285-A100-632-2042-DW-016	LÍQUIDO	32.66	54	266.8	266.8	300	106.26	140	HIDROSTATICA	210	8002	2
2"	HL	55066	CA20	H	1 1/2	T-550	STAND PIPE LG-55024	3285-A100-632-2042-DW-016	LÍQUIDO	32.57	54	256.4	256.4	300	106.5	140	HIDROSTATICA	210	8002	2
3/4"	HL	55067	CA20	B	-	2"-HL-55042-CA20-B	TOMA MUESTRAS SC-55048	3285-A100-632-2042-DW-017	LÍQUIDO	36.87	54	122	122	260	25	50	HIDROSTATICA	75	8002	2
3/4"	HL	55068	CA20	B	-	TOMA MUESTRAS SC-55048	2"-HL-55042-CA20-B SC-55048	3285-A100-632-2042-DW-017	LÍQUIDO	36.87	54	122	122	260	25	50	HIDROSTATICA	75	8002	2
2"	HL	55156	CA20	P	1	2"-HL-55012-CA20-P1	2"-HL-55157-CA20-P1	3285-A100-632-2042-DW-017	LÍQUIDO	32.61	54	221	221	300	134.5	140	HIDROSTATICA	210	8002	0
2"	HL	55157	CA20	P	1	2"-HL-55011-CA20-P1	V-550	3285-A100-632-2042-DW-017	LÍQUIDO	32.61	54	221	221	300	134.5	140	HIDROSTATICA	210	8002	0
3/4"	HL	55158	CA40	B	-	P-540 A (SKID #540)	3/4"-DR-55060-CB10-B	3285-A100-632-2042-DW-017	LÍQUIDO	32.61	54	135	125	175	197.5	235	HIDROSTATICA	352.5	8002	2
3/4"	HL	55159	CA40	B	-	P-540 B (SKID #540)	3/4"-DR-55060-CB10-B	3285-A100-632-2042-DW-017	LÍQUIDO	32.61	54	135	125	175	197.5	235	HIDROSTATICA	352.5	8002	2
6"	HO	20030	CA15H	H	2 1/2	4"-HO-20002-CA15H-H2	PSV-52033	3285-A100-632-2042-DW-010	LÍQUIDO	43.44	53.6	520	520	550	36	150	HIDROSTATICA	225	9006	2
6"	HO	20031	CA15H	H	2 1/2	4"-HO-20002-CA15H-H2	PSV-52034	3285-A100-632-2042-DW-010	LÍQUIDO	43.44	53.6	520	520	550	36	150	HIDROSTATICA	225	9006	2
2"	HO	20032	CA15H	H	2	4"-HO-20002-CA15H-H2	8"-FL-20212-CA20-B	3285-A100-632-2042-DW-010	LÍQUIDO	43.44	53.6	520	520	550	36	150	HIDROSTATICA	225	9006	1
2"	HO	50455	CA15H	H	2	4"-HO-20003-CA15H-H2	2"-FL-50452-CA20-B	3285-A100-632-2042-DW-014	LÍQUIDO	43.44	53.6	520	520	550	36	150	HIDROSTATICA	225	9006	2
4"	HO	50456	CA15H	H	2 1/2	4"-HO-20003-CA15H-H2	PSV-54022	3285-A100-632-2042-DW-014	LÍQUIDO	43.44	53.6	520	520	550	36	150	HIDROSTATICA	225	9006	2
4"	HO	50457	CA15H	H	2 1/2	4"-HO-20003-CA15H-H2	PSV-54021	3285-A100-632-2042-DW-014	LÍQUIDO	43.44	53.6	520	520	550	36	150	HIDROSTATICA	225	9006	2
4"	HO	52015	CA15H	H	1 1/2	E-520 (SKID #523)	COLECTOR DE ACEITE TERMICO	3285-A100-632-2042-DW-010	LÍQUIDO	49.56	53.6	282	282	312	30	150	HIDROSTATICA	225	9006	2
2"	HO	52016	CA15H	P	1	4"-HO-52015-CA15H-P1	V-022	3285-A100-632-2042-DW-010	LÍQUIDO	49.56	53.6	282	282	312	30	150	HIDROSTATICA	225	9006	1
4"	HO	54028	CA15H	H	2	E-540 (SKID #541)	6"-HO-50109-CA15H-H11/2	3285-A100-632-2042-DW-014	LÍQUIDO	47.11	53.6	380	380	410	12	150	HIDROSTATICA	225	9006	2
2"	HO	54029	CA15H	P	1	4"-HO-52028-CA15H-H11/2	V-022	3285-A100-632-2042-DW-014	LÍQUIDO	47.11	53.6	380	380	410	12	150	HIDROSTATICA	225	9006	1
2"	HO	55019	CA15H	H	1	E-550	6"-HO-50109-CA15H-H11/2	3285-A100-632-2042-DW-016	LÍQUIDO	47.38	53.6	370	370	400	34.5	150	HIDROSTATICA	225	9006	1
2"	HO	55020	CA15H	P	1	2"-HO-55019-CA15H-H1	V-022	3285-A100-632-2042-DW-016	LÍQUIDO	47.38	53.6	370	370	400	34.5	150	HIDROSTATICA	225	9006	1

AESA	YPFB Corporación	PROYECTO:	Fecha	Realizó	Revisó	Aprobó	Página:	16 de 21
		OBM 3285		PP	ER	LR/RG	Versión	Revisión
		PLANTA DE SEPARACIÓN DE LÍQUIDOS RÍO GRANDE		PP	ER	LR/RG	2	2
DOCUMENTO AESA N°	3285-A100-632-2045-LL-100			PP	ER	LR/RG		
			NOTAS					

LISTA DE LÍNEAS

Diámetros (in)	Fluido	Número de línea	Especificación de Material	Tipo de aislamiento	Espesor de aislamiento (in)	Desde	Hasta	Número de P&ID	Fase del fluido	Densidad (lb/pie3)	Temp. Min (°F)	Temp. Max (°F)	Temp. de Operación (°F)	Temp. de Diseño (°F)	Presión de Operación (psig)	Presión de Diseño (psig)	Tipo de Prueba	Presión de Prueba (psig)	Código de Pintura (RAL)	Revisión
3/4"	OD	01003	CB10	B	-	1"-HL-01004-CA40-B	2"-OD-01220-CB10-B	3285-A100-632-2042-DW-022	LÍQUIDO	62.1	54	130	91	160	0	50	----	-	8001	0
3/4"	OD	01006	CB10	B	-	1"-DR-01007-CB10-B	2"-OD-01220-CB10-B	3285-A100-632-2042-DW-022	LÍQUIDO	62.1	54	130	91	160	0	50	----	-	8001	0
4"	OD	01048	CB10	B	-	2"-OD-01220-CB10-B	COLECTOR DE DRENAJES ABIERTOS	3285-A100-632-2042-DW-022	LÍQUIDO	62.1	54	130	91	160	0	50	----	-	8001	0
2"	OD	01220	CB10	B	-	CABEZAL	4"-OD-01048-CB10-B	3285-A100-632-2042-DW-022	LÍQUIDO	62.1	54	130	91	160	0	50	----	-	8001	0
4"	OD	01257	CB10	B	-	2"-OD-83026-CB10-B	4"-OD-01256-CB10-B	3285-A100-632-2042-DW-020	LÍQUIDO	62.1	54	130	91	160	0	50	----	-	8001	1
4"	OD	01291	CB10	B	-	2"-OD-82030-CB10-B	2"-OD-01294-CB10-B	3285-A100-632-2042-DW-020	LÍQUIDO	62.1	54	130	91	160	0	50	----	-	8001	1
1/2"	OD	01800	CB10	B	-	2"-HL-01014-CA40-B	2"-OD-01220-CB10-B	3285-A100-632-2042-DW-022	LÍQUIDO	62.1	54	130	91	160	0	50	----	-	8001	0
1/2"	OD	01804	CB10	B	-	2"-HL-01015-CA20-B	2"-OD-01220-CB10-B	3285-A100-632-2042-DW-022	LÍQUIDO	62.1	54	130	91	160	0	50	----	-	8001	0
2"	OD	03041	CB10	B	-	F-030A	2"-OD-01220-CB10-B	3285-A100-632-2042-DW-021	LÍQUIDO	62.1	54	130	91	160	0	50	----	-	8001	1
2"	OD	03042	CB10	B	-	F-030B	2"-OD-01220-CB10-B	3285-A100-632-2042-DW-021	LÍQUIDO	62.1	54	130	91	160	0	50	----	-	8001	1
3/4"	OD	50047	CB10	B	-	2"-DR-50045-SC80-H1	2"-OD-50121-CB10-B	3285-A100-632-2042-DW-004	LÍQUIDO	62.1	54	130	91	160	0	50	----	-	8001	1
3/4"	OD	50077	CB10	B	-	2"-HL-50075-CA100-B	2"-OD-50420-CB10-B	3285-A100-632-2042-DW-002	LÍQUIDO	62.1	54	130	91	160	0	50	----	-	8001	0
3/4"	OD	50080	CB10	B	-	2"-HL-50076-CA100-B	2"-OD-50420-CB10-B	3285-A100-632-2042-DW-002	LÍQUIDO	62.1	54	130	91	160	0	50	----	-	8001	0
2"	OD	50121	CB10	B	-	SKID #502	4"-OD-50419-CB10-B	3285-A100-632-2042-DW-004	LÍQUIDO	62.1	54	130	91	160	0	50	----	-	8001	1
4"	OD	50126	CB10	B	-	2"-OD-50420-CB10-B	COLECTOR DE DRENAJES ABIERTOS	3285-A100-632-2042-DW-002	LÍQUIDO	62.1	54	130	91	160	0	50	----	-	8001	0
3/4"	OD	50416	CB10	B	-	2"-HL-54052-CA40-H1	2"-OD-55065-CB10-B	3285-A100-632-2042-DW-014	LÍQUIDO	62.1	54	130	91	160	0	50	----	-	8001	1
4"	OD	50419	CB10	B	-	2"-OD-50121-CB10-B	COLECTOR DE DRENAJES ABIERTOS	3285-A100-632-2042-DW-004	LÍQUIDO	62.1	54	130	91	160	0	50	----	-	8001	0
2"	OD	50420	CB10	B	-	CABEZAL	4"-OD-50126-CB10-B	3285-A100-632-2042-DW-002	LÍQUIDO	62.1	54	130	91	160	0	50	----	-	8001	0
3/4"	OD	50424	CB10	B	-	2"-HL-50423-CA20-B	2"-OD-55064-CB10-B	3285-A100-632-2042-DW-001	LÍQUIDO	39.23	54	130	91	160	0	50	----	-	8001	0
3/4"	OD	50433	CB10	B	-	2"-DR-50431-CA100H-H2	2"-OD-50441-CB10-B	3285-A100-632-2042-DW-003	LÍQUIDO	62.1	54	130	91	160	0	50	----	-	8001	0
3/4"	OD	50436	CB10	B	-	2"-DR-50434-CA100H-H2	2"-OD-50441-CB10-B	3285-A100-632-2042-DW-003	LÍQUIDO	62.1	54	130	91	160	0	50	----	-	8001	0
3/4"	OD	50439	CB10	B	-	2"-DR-50437-CA100H-H2	2"-OD-50441-CB10-B	3285-A100-632-2042-DW-003	LÍQUIDO	62.1	54	130	91	160	0	50	----	-	8001	0
2"	OD	50441	CB10	B	-	CABEZAL	4"-OD-50442-CB10-B	3285-A100-632-2042-DW-003	LÍQUIDO	62.1	54	130	91	160	0	50	----	-	8001	0
4"	OD	50442	CB10	B	-	2"-OD-50441-CB10-B	COLECTOR DE DRENAJES ABIERTOS	3285-A100-632-2042-DW-003	LÍQUIDO	62.1	54	130	91	160	0	50	----	-	8001	0
2"	OD	50450	CB10	B	-	CABEZAL	4"-OD-50451-CB10-B	3285-A100-632-2042-DW-026	LÍQUIDO	62.1	54	130	91	160	0	50	----	-	8001	0
4"	OD	50451	CB10	B	-	2"-OD-50450-CB10-B	COLECTOR DE DRENAJES ABIERTOS	3285-A100-632-2042-DW-026	LÍQUIDO	62.1	54	130	91	160	0	50	----	-	8001	0
3/4"	OD	50470	CB10	B	-	3/4"-HL-50468-CA100-B	DRENAJE OD3	3285-A100-632-2042-DW-002	LÍQUIDO	62.1	54	130	91	160	0	50	----	-	8001	1
2"	OD	50471	CB10	B	-	CABEZAL	4"-OD-50472-CB10-B	3285-A100-632-2042-DW-005	LÍQUIDO	62.1	54	130	91	160	0	50	----	-	8001	0
4"	OD	50472	CB10	B	-	2"-OD-50471-CB10-B	COLECTOR DE DRENAJES ABIERTOS	3285-A100-632-2042-DW-005	LÍQUIDO	62.1	54	130	91	160	0	50	----	-	8001	0
3/4"	OD	50483	CB10	B	-	2"-HL-50474-CA100-B	2"-OD-50487-CB10-B	3285-A100-632-2042-DW-005	LÍQUIDO	27.25	54	130	91	160	0	50	----	-	8001	1
3/4"	OD	50484	CB10	B	-	2"-HL-50475-CA100-B	2"-OD-50487-CB10-B	3285-A100-632-2042-DW-005	LÍQUIDO	27.25	54	130	91	160	0	50	----	-	8001	1
3/4"	OD	50485	CB10	B	-	2"-HL-50476-CA100-B	2"-OD-50487-CB10-B	3285-A100-632-2042-DW-005	LÍQUIDO	27.25	54	130	91	160	0	50	----	-	8001	1
3/4"	OD	50486	CB10	B	-	2"-HL-50477-CA100-B	2"-OD-50487-CB10-B	3285-A100-632-2042-DW-005	LÍQUIDO	27.25	54	130	91	160	0	50	----	-	8001	1

AESA	YPFB Corporación	PROYECTO:	Fecha	Realizó	Revisó	Aprobó	Página:	17 de 21
		OBM 3285		PP	ER	LR/RG	Versión	Revisión
		PLANTA DE SEPARACIÓN DE LÍQUIDOS RÍO GRANDE		PP	ER	LR/RG	2	2
DOCUMENTO AESA N°	3285-A100-632-2045-LL-100			PP	ER	LR/RG		
			NOTAS					

LISTA DE LÍNEAS

Diámetros (in)	Fluido	Número de línea	Especificación de Material	Tipo de aislamiento	Espesor de aislamiento (in)	Desde	Hasta	Número de P&ID	Fase del fluido	Densidad (lb/pie3)	Temp. Min (°F)	Temp. Max (°F)	Temp. de Operación (°F)	Temp. de Diseño (°F)	Presión de Operación (psig)	Presión de Diseño (psig)	Tipo de Prueba	Presión de Prueba (psig)	Código de Pintura (RAL)	Revisión
2"	OD	50487	CB10	B	-	CABEZAL	4"-OD-50488-CB10-B	3285-A100-632-2042-DW-005	LÍQUIDO	27.25	54	130	91	160	0	50	----	-	8001	1
4"	OD	50488	CB10	B	-	2"-OD-50487-CB10-B	COLECTOR DE DRENAJES ABIERTOS	3285-A100-632-2042-DW-005	LÍQUIDO	27.25	54	130	91	160	0	50	----	-	8001	1
1/2"	OD	50800	CB10	B	-	2"-HG-50129-CA100-B	2"-OD-50420-CB10-B	3285-A100-632-2042-DW-002	LÍQUIDO	62.1	54	130	91	160	0	50	----	-	8001	0
1/2"	OD	50801	CB10	B	-	LIT-50105	2"-OD-50420-CB10-B	3285-A100-632-2042-DW-002	ELIMINADA											0
1/2"	OD	50802	CB10	B	-	LG-50010	2"-OD-50420-CB10-B	3285-A100-632-2042-DW-002	ELIMINADA											0
1/2"	OD	50803	CB10	B	-	LIT-50105	2"-OD-50420-CB10-B	3285-A100-632-2042-DW-002	ELIMINADA											0
1/2"	OD	50804	CB10	B	-	F-501	2"-OD-50420-CB10-B	3285-A100-632-2042-DW-002	ELIMINADA											0
1/2"	OD	50805	CB10	B	-	F-501	2"-OD-50420-CB10-B	3285-A100-632-2042-DW-002	ELIMINADA											0
1/2"	OD	50806	CB10	B	-	2"-HG-50131-CA100-B	2"-OD-50420-CB10-B	3285-A100-632-2042-DW-002	LÍQUIDO	62.1	54	130	91	160	0	50	----	-	8001	0
1/2"	OD	50807	CB10	B	-	LIT-50013	2"-OD-50420-CB10-B	3285-A100-632-2042-DW-002	ELIMINADA											0
1/2"	OD	50808	CB10	B	-	LG-50012	2"-OD-50420-CB10-B	3285-A100-632-2042-DW-002	ELIMINADA											0
1/2"	OD	50809	CB10	B	-	LIT-50011	2"-OD-50420-CB10-B	3285-A100-632-2042-DW-002	ELIMINADA											0
1/2"	OD	50810	CB10	B	-	LIT-50009	2"-OD-50420-CB10-B	3285-A100-632-2042-DW-002	ELIMINADA											0
1/2"	OD	50811	CB10	B	-	LIT-50062	2"-OD-50121-CB10-B	3285-A100-632-2042-DW-004	ELIMINADA											0
1/2"	OD	50812	CB10	B	-	LIT-50062	2"-OD-50121-CB10-B	3285-A100-632-2042-DW-004	ELIMINADA											0
1/2"	OD	50813	CB10	B	-	LG-50068	2"-OD-50121-CB10-B	3285-A100-632-2042-DW-004	ELIMINADA											0
1/2"	OD	50814	CB10	B	-	LIT-50069	2"-OD-50121-CB10-B	3285-A100-632-2042-DW-004	ELIMINADA											0
1/2"	OD	50815	CB10	B	-	LIT-50069	2"-OD-50121-CB10-B	3285-A100-632-2042-DW-004	ELIMINADA											0
2"	OD	50816	CB10	B	-	2"-HL-50123-SC80-H1	2"-OD-50121-CB10-B	3285-A100-632-2042-DW-004	LÍQUIDO	62.1	54	130	91	160	0	50	----	-	8001	1
3/4"	OD	50819	CB10	B	-	6"-HG-50011-CA100-B	DRENAJE OD5	3285-A100-632-2042-DW-005	LÍQUIDO	62.1	54	130	91	160	0	50	----	-	8001	0
3/4"	OD	50820	CB10	B	-	K-501 A	DRENAJE OD1	3285-A100-632-2042-DW-005	LÍQUIDO	62.1	54	130	91	160	0	50	----	-	8001	0
3/4"	OD	50821	CB10	B	-	6"-HG-50013-CA100-B	DRENAJE OD3	3285-A100-632-2042-DW-005	LÍQUIDO	62.1	54	130	91	160	0	50	----	-	8001	0
3/4"	OD	50822	CB10	B	-	6"-HG-50012-CA100-B	DRENAJE OD4	3285-A100-632-2042-DW-005	LÍQUIDO	62.1	54	130	91	160	0	50	----	-	8001	0
3/4"	OD	50823	CB10	B	-	6"-HG-50014-CA100-B	DRENAJE OD6	3285-A100-632-2042-DW-005	LÍQUIDO	62.1	54	130	91	160	0	50	----	-	8001	0
3/4"	OD	50824	CB10	B	-	K-501 B	DRENAJE OD2	3285-A100-632-2042-DW-005	LÍQUIDO	62.1	54	130	91	160	0	50	----	-	8001	0
3/4"	OD	51059	CB10	B	-	P-510 A	2"-OD-52070-CB10-B	3285-A100-632-2042-DW-013	LÍQUIDO	62.1	54	130	91	160	0	50	----	-	8001	0
3/4"	OD	51060	CB10	B	-	P-510 B	2"-OD-52070-CB10-B	3285-A100-632-2042-DW-013	LÍQUIDO	62.1	54	130	91	160	0	50	----	-	8001	0
4"	OD	51063	CB10	B	-	2"-OD-51096-CB10-B	COLECTOR DE DRENAJES ABIERTOS	3285-A100-632-2042-DW-019	LÍQUIDO	62.1	54	130	91	160	0	50	----	-	8001	1
3/4"	OD	51072	CB10	B	-	2"-HL-51073-SC80C-C4	2"-OD-51140-CB10-B	3285-A100-632-2042-DW-009	LÍQUIDO	62.1	54	130	91	160	0	50	----	-	8001	0
3/4"	OD	51075	CB10	B	-	2"-HL-51074-CA40-B	2"-OD-51140-CB10-B	3285-A100-632-2042-DW-009	LÍQUIDO	62.1	54	130	91	160	0	50	----	-	8001	0
3/4"	OD	51078	CB10	B	-	2"-HL-51077-SC80C-C3	2"-OD-51080-CB10-B	3285-A100-632-2042-DW-007	LÍQUIDO	62.1	54	130	91	160	0	50	----	-	8001	0
2"	OD	51080	CB10	B	-	CABEZAL DE RECOLECCIÓN	2"-OD-51140-CB10-B	3285-A100-632-2042-DW-007	LÍQUIDO	62.1	54	130	91	160	0	50	----	-	8001	0
4"	OD	51082	CB10	B	-	2"-OD-51140-CB10-B	COLECTOR DE DRENAJES ABIERTOS	3285-A100-632-2042-DW-009	LÍQUIDO	62.1	54	130	91	160	0	50	----	-	8001	0

AESA	Corporación YPFB	PROYECTO:	Fecha	Realizó	Revisó	Aprobó	Página:	18 de 21
		OBM 3285		PP	ER	LR/RG	Versión	Revisión
DOCUMENTO AESA N°	3285-A100-632-2045-LL-100	PLANTA DE SEPARACIÓN DE LÍQUIDOS RÍO GRANDE		PP	ER	LR/RG	2	2
				PP	ER	LR/RG		
			NOTAS					

LISTA DE LÍNEAS

Diámetros (in)	Fluido	Número de línea	Especificación de Material	Tipo de aislamiento	Espesor de aislamiento (in)	Desde	Hasta	Número de P&ID	Fase del fluido	Densidad (lb/pie3)	Temp. Min (°F)	Temp. Max (°F)	Temp. de Operación (°F)	Temp. de Diseño (°F)	Presión de Operación (psig)	Presión de Diseño (psig)	Tipo de Prueba	Presión de Prueba (psig)	Código de Pintura (RAL)	Revisión
2"	OD	51096	CB10	B	-	TG-511/K-511	4"-OD-51063-CB10-B	3285-A100-632-2042-DW-019	LÍQUIDO	62.1	54	130	91	160	0	50	----	-	8001	1
3/4"	OD	51122	CB10	B	-	2"-HL-51120-SC40C-C3	2"-OD-52070-CB10-B	3285-A100-632-2042-DW-013	LÍQUIDO	62.1	54	130	91	160	0	50	----	-	8001	0
2"	OD	51140	CB10	B	-	CABEZAL DE DRENAJES	4"-OD-51082-CB10-B	3285-A100-632-2042-DW-009	LÍQUIDO	62.1	54	130	91	160	0	50	----	-	8001	0
2"	OD	51141	CB10	B	-	CABEZAL	4"-OD-51063-CB10-B	3285-A100-632-2042-DW-019	ELIMINADA											1
2"	OD	51164	CB10	B	-	CABEZAL	4"-OD-51165-CB10-B	3285-A100-632-2042-DW-006	LÍQUIDO	62.1	54	130	91	160	0	50	----	-	8001	0
4"	OD	51165	CB10	B	-	2"-OD-51164-CB10-B	COLECTOR DE DRENAJES ABIERTOS	3285-A100-632-2042-DW-019	LÍQUIDO	62.1	54	130	91	160	0	50	----	-	8001	0
3/4"	OD	51168	CB10	B	-	11/2"-HL-51166-SC40C-C3	2"-OD-51164-CB10-B	3285-A100-632-2042-DW-006	LÍQUIDO	62.1	54	130	91	160	0	50	----	-	8001	1
3/4"	OD	51169	CB10	B	-	3/4"-HL-51168-SC40C-C3	3/4"-OD-51059-CB10-B	3285-A100-632-2042-DW-013	LÍQUIDO	62.1	54	130	91	160	0	50	----	-	8001	1
3/4"	OD	51172	CB10	B	-	3/4"-HL-51171-SC40C-C3	3/4"-OD-51060-CB10-B	3285-A100-632-2042-DW-013	LÍQUIDO	62.1	54	130	91	160	0	50	----	-	8001	1
2"	OD	51176	CB10	B	-	CABEZAL	2"-OD-52070-CB10-B	3285-A100-632-2042-DW-013	LÍQUIDO	62.1	54	130	91	160	0	50	----	-	8001	1
3/4"	OD	51178	CB10	B	-	3/4"-HG-50135-SC80C-C4	2"-OD-51164-CB10-B	3285-A100-632-2042-DW-006	LÍQUIDO	62.1	54	130	91	160	0	50	----	-	8001	1
3/4"	OD	51180	CB10	B	-	3/4"-HG-51179-SC40C-C4	2"-OD-51164-CB10-B	3285-A100-632-2042-DW-006	LÍQUIDO	62.1	54	130	91	160	0	50	----	-	8001	1
1/2"	OD	51800	CB10	B	-	2"-HL-51054-SC80C-C3	2"-OD-51080-CB10-B	3285-A100-632-2042-DW-007	LÍQUIDO	62.1	54	130	91	160	0	50	----	-	8001	1
1/2"	OD	51801	CB10	B	-	LIT-51040	2"-OD-51080-CB10-B	3285-A100-632-2042-DW-007	ELIMINADA											0
1/2"	OD	51802	CB10	B	-	LIT-51040	2"-OD-51080-CB10-B	3285-A100-632-2042-DW-007	ELIMINADA											0
1/2"	OD	51803	CB10	B	-	LG-51039	2"-OD-51080-CB10-B	3285-A100-632-2042-DW-007	LÍQUIDO	62.1	54	130	91	160	0	50	----	-	8001	0
1/2"	OD	51804	CB10	B	-	LIT-51031	2"-OD-51080-CB10-B	3285-A100-632-2042-DW-007	ELIMINADA											0
1/2"	OD	51805	CB10	B	-	LIT-51031	2"-OD-51080-CB10-B	3285-A100-632-2042-DW-007	ELIMINADA											0
1/2"	OD	51806	CB10	B	-	2"-HL-51058-SC40C-C3	2"-OD-51176-CB10-B	3285-A100-632-2042-DW-013	LÍQUIDO	62.1	54	130	91	160	0	50	----	-	8001	2
1/2"	OD	51807	CB10	B	-	LG-51079	2"-OD-52071-CB10-B	3285-A100-632-2042-DW-013	ELIMINADA											0
1/2"	OD	51808	CB10	B	-	LIT-51080	2"-OD-52071-CB10-B	3285-A100-632-2042-DW-013	ELIMINADA											0
1/2"	OD	51809	CB10	B	-	LIT-51080	2"-OD-52071-CB10-B	3285-A100-632-2042-DW-013	ELIMINADA											0
1/2"	OD	51810	CB10	B	-	LIT-51070	2"-OD-52071-CB10-B	3285-A100-632-2042-DW-013	ELIMINADA											0
1/2"	OD	51811	CB10	B	-	LIT-51070	2"-OD-52071-CB10-B	3285-A100-632-2042-DW-013	ELIMINADA											0
3/4"	OD	52040	CB10	B	-	2"-HL-52038-CA40-P1	2"-OD-52071-CB10-B	3285-A100-632-2042-DW-010	LÍQUIDO	62.1	54	130	91	160	0	50	----	-	8001	0
4"	OD	52043	CB10	B	-	2"-OD-52071-CB10-B	COLECTOR DE DRENAJES ABIERTOS	3285-A100-632-2042-DW-010	LÍQUIDO	62.1	54	130	91	160	0	50	----	-	8001	0
3/4"	OD	52049	CB10	B	-	2"-HL-52046-CA40-P1	2"-OD-52071-CB10-B	3285-A100-632-2042-DW-010	LÍQUIDO	62.1	54	130	91	160	0	50	----	-	8001	0
3/4"	OD	52052	CB10	B	-	2"-HL-52050-CA40-P1	2"-OD-52071-CB10-B	3285-A100-632-2042-DW-010	LÍQUIDO	62.1	54	130	91	160	0	50	----	-	8001	1
4"	OD	52060	CB10	B	-	2"-OD-52070-CB10-B	COLECTOR DE DRENAJES ABIERTOS	3285-A100-632-2042-DW-012	LÍQUIDO	62.1	54	130	91	160	0	50	----	-	8001	0
3/4"	OD	52064	CB10	B	-	2"-HL-51062-SC40C-C3	2"-OD-52072-CB10-B	3285-A100-632-2042-DW-012	LÍQUIDO	62.1	54	130	91	160	0	50	----	-	8001	0
3/4"	OD	52066	CB10	B	-	P-520 A	2"-OD-52070-CB10-B	3285-A100-632-2042-DW-012	LÍQUIDO	62.1	54	130	91	160	0	50	----	-	8001	0
3/4"	OD	52067	CB10	B	-	P-520 B	2"-OD-52070-CB10-B	3285-A100-632-2042-DW-012	LÍQUIDO	62.1	54	130	91	160	0	50	----	-	8001	0
2"	OD	52070	CB10	B	-	CABEZAL DE DRENAJES	4"-OD-52060-CB10-B	3285-A100-632-2042-DW-012	LÍQUIDO	62.1	54	130	91	160	0	50	----	-	8001	0

AESA	Corporación	PROYECTO:	Fecha	Realizó	Revisó	Aprobó	Página:	19 de 21
		OBM 3285		PP	ER	LR/RG	Versión	Revisión
		PLANTA DE SEPARACIÓN DE LÍQUIDOS RÍO GRANDE		PP	ER	LR/RG	2	2
DOCUMENTO AESA N°	3285-A100-632-2045-LL-100			PP	ER	LR/RG		
			NOTAS					

LISTA DE LÍNEAS

Diámetros (in)	Fluido	Número de línea	Especificación de Material	Tipo de aislamiento	Espesor de aislamiento (in)	Desde	Hasta	Número de P&ID	Fase del fluido	Densidad (lb/pie3)	Temp. Min (°F)	Temp. Max (°F)	Temp. de Operación (°F)	Temp. de Diseño (°F)	Presión de Operación (psig)	Presión de Diseño (psig)	Tipo de Prueba	Presión de Prueba (psig)	Código de Pintura (RAL)	Revisión
2"	OD	52071	CB10	B	-	CABEZAL	4"-OD-52043-CB10-B	3285-A100-632-2042-DW-010	LÍQUIDO	62.1	54	130	91	160	0	50	----	-	8001	0
2"	OD	52072	CB10	B	-	CABEZAL	2"-OD-52070-CB10-B	3285-A100-632-2042-DW-012	LÍQUIDO	62.1	54	130	91	160	0	50	----	-	8001	0
3/4"	OD	52086	CB10	B	-	3/4"-HL-52084-SC40C-C3	3/4"-OD-52066-CB10-B	3285-A100-632-2042-DW-012	LÍQUIDO	62.1	54	130	91	160	0	50	----	-	8001	1
3/4"	OD	52089	CB10	B	-	3/4"-HL-52087-SC40C-C3	3/4"-OD-52067-CB10-B	3285-A100-632-2042-DW-012	LÍQUIDO	62.1	54	130	91	160	0	50	----	-	8001	1
3/4"	OD	52094	CB10	B	-	3/4"-HG-52092-SC40C-C3	3/4"-OD-52099-CB10-B	3285-A100-632-2042-DW-011	LÍQUIDO	62.1	54	130	91	160	0	50	----	-	8001	2
3/4"	OD	52097	CB10	B	-	3/4"-HG-52095-SC40C-C3	3/4"-OD-52094-CB10-B	3285-A100-632-2042-DW-011	LÍQUIDO	62.1	54	130	91	160	0	50	----	-	8001	2
3/4"	OD	52099	CB10	B	-	3/4"-HG-52098-SC40C-C4	2"-OD-52070-CB10-B	3285-A100-632-2042-DW-011	LÍQUIDO	62.1	54	130	91	160	0	50	----	-	8001	1
1/2"	OD	52800	CB10	B	-	2"-HL-52045-CA40-H1	2"-OD-52071-CB10-B	3285-A100-632-2042-DW-010	LÍQUIDO	62.1	54	130	91	160	0	50	----	-	8001	0
1/2"	OD	52801	CB10	B	-	LG-52013	2"-OD-52071-CB10-B	3285-A100-632-2042-DW-010	ELIMINADA											0
1/2"	OD	52802	CB10	B	-	LIT-52014	2"-OD-52071-CB10-B	3285-A100-632-2042-DW-010	ELIMINADA											0
1/2"	OD	52803	CB10	B	-	LIT-52014	2"-OD-52071-CB10-B	3285-A100-632-2042-DW-010	ELIMINADA											0
1/2"	OD	52804	CB10	B	-	LIT-52004	2"-OD-52071-CB10-B	3285-A100-632-2042-DW-010	ELIMINADA											0
1/2"	OD	52805	CB10	B	-	LIT-52004	2"-OD-52071-CB10-B	3285-A100-632-2042-DW-010	ELIMINADA											0
1/2"	OD	52807	CB10	B	-	2"-HL-52061-SC40C-C3	2"-OD-52072-CB10-B	3285-A100-632-2042-DW-012	LÍQUIDO	62.1	54	130	91	160	0	50	----	-	8001	0
1/2"	OD	52808	CB10	B	-	LG-52055	2"-OD-52072-CB10-B	3285-A100-632-2042-DW-012	ELIMINADA											0
1/2"	OD	52809	CB10	B	-	LIT-52056	2"-OD-52072-CB10-B	3285-A100-632-2042-DW-012	ELIMINADA											0
1/2"	OD	52810	CB10	B	-	LIT-52056	2"-OD-52072-CB10-B	3285-A100-632-2042-DW-012	ELIMINADA											0
1/2"	OD	52811	CB10	B	-	LIT-52050	2"-OD-52072-CB10-B	3285-A100-632-2042-DW-012	ELIMINADA											0
1/2"	OD	52812	CB10	B	-	LIT-52050	2"-OD-52072-CB10-B	3285-A100-632-2042-DW-012	ELIMINADA											0
1/2"	OD	52813	CB10	B	-	2"-HL-52090-CA40-H11/2	2"-OD-52071-CB10-B	3285-A100-632-2042-DW-010	LÍQUIDO	62.1	54	130	91	160	0	50	----	-	8001	1
3/4"	OD	54040	CB10	B	-	2"-DR-54039-CA40-B	2"-OD-55063-CB10-B	3285-A100-632-2042-DW-015	LÍQUIDO	62.1	54	130	91	160	0	50	----	-	8001	0
3/4"	OD	54053	CB10	B	-	2"-HL-54047-CA40-H1	2"-OD-55065-CB10-B	3285-A100-632-2042-DW-014	LÍQUIDO	62.1	54	130	91	160	0	50	----	-	8001	0
3/4"	OD	54056	CB10	B	-	2"-HL-54048-CA40-H1	2"-OD-55065-CB10-B	3285-A100-632-2042-DW-014	LÍQUIDO	62.1	54	130	91	160	0	50	----	-	8001	0
3/4"	OD	54058	CB10	B	-	P-540 A (SKID #540)	2"-OD-55063-CB10-B	3285-A100-632-2042-DW-015	LÍQUIDO	62.1	54	130	91	160	0	50	----	-	8001	0
3/4"	OD	54059	CB10	B	-	P-540 B (SKID #540)	2"-OD-55063-CB10-B	3285-A100-632-2042-DW-015	LÍQUIDO	62.1	54	130	91	160	0	50	----	-	8001	0
1/2"	OD	54800	CB10	B	-	LG-54063	2"-OD-55065-CB10-B	3285-A100-632-2042-DW-014	ELIMINADA											0
1/2"	OD	54801	CB10	B	-	LIT-54029	2"-OD-55065-CB10-B	3285-A100-632-2042-DW-014	ELIMINADA											0
1/2"	OD	54802	CB10	B	-	LIT-54029	2"-OD-55065-CB10-B	3285-A100-632-2042-DW-014	ELIMINADA											0
1/2"	OD	54803	CB10	B	-	LG-54029	2"-OD-55065-CB10-B	3285-A100-632-2042-DW-014	ELIMINADA											0
1/2"	OD	54804	CB10	B	-	2"-HL-54046-CA40-H1	2"-OD-55065-CB10-B	3285-A100-632-2042-DW-014	LÍQUIDO	62.1	54	130	91	160	0	50	----	-	8001	0
1/2"	OD	54805	CB10	B	-	LIT-54028	2"-OD-55065-CB10-B	3285-A100-632-2042-DW-014	ELIMINADA											0
1/2"	OD	54806	CB10	B	-	LIT-54028	2"-OD-55065-CB10-B	3285-A100-632-2042-DW-014	ELIMINADA											0
1/2"	OD	54807	CB10	B	-	2"-HL-54057-CA40-B	2"-OD-55063-CB10-B	3285-A100-632-2042-DW-015	LÍQUIDO	62.1	54	130	91	160	0	50	----	-	8001	1

AESA	Corporación YPFB	PROYECTO:	Fecha	Realizó	Revisó	Aprobó	Página:	20 de 21
		OBM 3285		PP	ER	LR/RG	Versión	Revisión
DOCUMENTO AESA N°	3285-A100-632-2045-LL-100	PLANTA DE SEPARACIÓN DE LÍQUIDOS RÍO GRANDE		PP	ER	LR/RG	2	2
				PP	ER	LR/RG		
			NOTAS					

LISTA DE LÍNEAS

Diámetros (in)	Fluido	Número de línea	Especificación de Material	Tipo de aislamiento	Espesor de aislamiento (in)	Desde	Hasta	Número de P&ID	Fase del fluido	Densidad (lb/pie3)	Temp. Min (°F)	Temp. Max (°F)	Temp. de Operación (°F)	Temp. de Diseño (°F)	Presión de Operación (psig)	Presión de Diseño (psig)	Tipo de Prueba	Presión de Prueba (psig)	Código de Pintura (RAL)	Revisión
1/2"	OD	54808	CB10	B	-	2"-HL-54068-CA40-H11/2	2"-OD-55065-CB10-B	3285-A100-632-2042-DW-014	LÍQUIDO	62.1	54	130	91	160	0	50	----	-	8001	1
3/4"	OD	55023	CB10	B	-	2"-HL-55024-CA20-H1	2"-OD-55065-CB10-B	3285-A100-632-2042-DW-016	LÍQUIDO	62.1	54	130	91	160	0	50	----	-	8001	0
3/4"	OD	55026	CB10	B	-	2"-HL-55025-CA20-H1	2"-OD-55065-CB10-B	3285-A100-632-2042-DW-016	LÍQUIDO	62.1	54	130	91	160	0	50	----	-	8001	0
3/4"	OD	55029	CB10	B	-	2"-DR-55030-CA20-H1	2"-OD-55065-CB10-B	3285-A100-632-2042-DW-016	LÍQUIDO	62.1	54	130	91	160	0	50	----	-	8001	0
4"	OD	55031	CB10	B	-	2"-OD-55065-CB10-B	COLECTOR DE DRENAJES ABIERTOS	3285-A100-632-2042-DW-016	LÍQUIDO	62.1	54	130	91	160	0	50	----	-	8001	0
3/4"	OD	55033	CB10	B	-	P-550A	2"-OD-55063-CB10-B	3285-A100-632-2042-DW-017	LÍQUIDO	62.1	54	130	91	160	0	50	----	-	8001	1
3/4"	OD	55034	CB10	B	-	P-550B	2"-OD-55063-CB10-B	3285-A100-632-2042-DW-017	LÍQUIDO	62.1	54	130	91	160	0	50	----	-	8001	1
3/4"	OD	55040	CB10	B	-	2"-DR-55038-CA20-P1	2"-OD-55063-CB10-B	3285-A100-632-2042-DW-017	LÍQUIDO	62.1	54	130	91	160	0	50	----	-	8001	0
4"	OD	55047	CB10	B	-	2"-OD-55063-CB10-B	COLECTOR DE DRENAJES ABIERTOS	3285-A100-632-2042-DW-017	LÍQUIDO	62.1	54	130	91	160	0	50	----	-	8001	0
4"	OD	55060	CB10	B	-	2"-OD-55064-CB10-B	COLECTOR DE DRENAJES ABIERTOS	3285-A100-632-2042-DW-001	LÍQUIDO	62.1	54	130	91	160	0	50	----	-	8001	0
2"	OD	55063	CB10	B	-	CABEZAL	4"-OD-55047-CB10-B	3285-A100-632-2042-DW-017	LÍQUIDO	62.1	54	130	91	160	0	50	----	-	8001	1
2"	OD	55063	CB10	B	-	CABEZAL	4"-OD-55047-CB10-B	3285-A100-632-2042-DW-015	ELIMINADA											B
2"	OD	55064	CB10	B	-	CABEZAL	4"-OD-55060-CB10-B	3285-A100-632-2042-DW-001	LÍQUIDO	62.1	54	130	91	160	0	50	----	-	8001	0
2"	OD	55065	CB10	B	-	CABEZAL	4"-OD-55031-CB10-B	3285-A100-632-2042-DW-014	LÍQUIDO	62.1	54	130	91	160	0	50	----	-	8001	0
1/2"	OD	55800	CB10	B	-	LG-55024	2"-OD-55065-CB10-B	3285-A100-632-2042-DW-016	ELIMINADA											0
1/2"	OD	55801	CB10	B	-	LIT-55023	2"-OD-55065-CB10-B	3285-A100-632-2042-DW-016	ELIMINADA											0
1/2"	OD	55802	CB10	B	-	LIT-55023	2"-OD-55065-CB10-B	3285-A100-632-2042-DW-016	ELIMINADA											0
1/2"	OD	55803	CB10	B	-	LG-55023	2"-OD-55065-CB10-B	3285-A100-632-2042-DW-016	ELIMINADA											0
1/2"	OD	55804	CB10	B	-	2"-HL-55056-CA20-H1	2"-OD-55065-CB10-B	3285-A100-632-2042-DW-016	LÍQUIDO	62.1	54	130	91	160	0	50	----	-	8001	0
1/2"	OD	55805	CB10	B	-	LIT-55022	2"-OD-55065-CB10-B	3285-A100-632-2042-DW-016	ELIMINADA											0
1/2"	OD	55806	CB10	B	-	LIT-55022	2"-OD-55065-CB10-B	3285-A100-632-2042-DW-016	ELIMINADA											0
1/2"	OD	55807	CB10	B	-	2"-HL-55051-CA20-P1	2"-OD-55816-CB10-B	3285-A100-632-2042-DW-017	LÍQUIDO	32.61	54	221	221	260	96	140	----	-	8001	1
1/2"	OD	55808	CB10	B	-	2"-HL-55066-CA20-H1	2"-OD-55065-CB10-B	3285-A100-632-2042-DW-016	LÍQUIDO	62.1	54	130	91	160	0	50	----	-	8001	1
2"	OD	55816	CB10	B	-	CABEZAL	2"-OD-55063-CB10-B	3285-A100-632-2042-DW-017	LÍQUIDO	62.1	54	130	91	160	0	50	----	-	8001	0
3/4"	OD	55817	CB10	B	-	3/4"-OD-55058-CB10-B	3/4"-HL-55158-CA20-P1	3285-A100-632-2042-DW-017	LÍQUIDO	62.1	54	130	91	160	0	50	----	-	8001	2
3/4"	OD	55818	CB10	B	-	3/4"-OD-55033-CB10-B	3/4"-HL-55158-CA20-P1	3285-A100-632-2042-DW-017	LÍQUIDO	62.1	54	130	91	160	0	50	----	-	8001	2
4"	OD	82031	CB10	B	-	2"-OD-82030-CB10-B	COLECTOR DE DRENAJES ABIERTOS	3285-A100-632-2042-DW-020	ELIMINADA											1
2"	OD	83025	CB10	B	-	CABEZAL	4"-OD-83029-CB10-B	3285-A100-632-2042-DW-020	LÍQUIDO	62.1	54	130	91	160	0	50	----	-	8001	0
2"	OD	83026	CB10	B	-	CABEZAL	4"-OD-01257-CB10-B	3285-A100-632-2042-DW-020	LÍQUIDO	62.1	54	130	91	160	0	50	----	-	8001	1
4"	OD	83027	CB10	B	-	2"-OD-83026-CB10-B	COLECTOR DE DRENAJES ABIERTOS	3285-A100-632-2042-DW-020	ELIMINADA											1
4"	OD	83029	CB10	B	-	2"-OD-83025-CB10-B	COLECTOR DE DRENAJES ABIERTOS	3285-A100-632-2042-DW-020	LÍQUIDO	62.1	54	130	91	160	0	50	----	-	8001	0
3/4"	VG	51166	SC40C	C	3	3"-HL-51162-SC40C-C3	VENTEO A ZONA SEGURA	3285-A100-632-2042-DW-013	GAS	2.535	-115	-94	-94	104	410	455	HIDROSTATICA	682.5	1023 Y 2009	2
3/4"	VG	51167	SC40C	C	3	3"-HL-51163-SC40C-C3	VENTEO A ZONA SEGURA	3285-A100-632-2042-DW-013	GAS	2.535	-115	-94	-94	104	410	455	HIDROSTATICA	682.5	1023 Y 2009	2

AESA	Corporación	PROYECTO:	Fecha	Realizó	Revisó	Aprobó	Página:	21 de 21
				PP	ER	LR/RG	Versión	Revisión
		OBM 3285		PP	ER	LR/RG	2	2
DOCUMENTO AESA N°	3285-A100-632-2045-LL-100	PLANTA DE SEPARACIÓN DE LÍQUIDOS RÍO GRANDE		PP	ER	LR/RG		
			NOTAS					

LISTA DE LÍNEAS

Diámetros (in)	Fluido	Número de línea	Especificación de Material	Tipo de aislamiento	Espesor de aislamiento (in)	Desde	Hasta	Número de P&ID	Fase del fluido	Densidad (lb/pie3)	Temp. Min (°F)	Temp. Max (°F)	Temp. de Operación (°F)	Temp. de Diseño (°F)	Presión de Operación (psig)	Presión de Diseño (psig)	Tipo de Prueba	Presión de Prueba (psig)	Código de Pintura (RAL)	Revisión
3/4"	VG	52082	SC40C	C	3	3"-HL-52080-SC40C-C3	VENTEO A ZONA SEGURA	3285-A100-632-2042-DW-012	GAS	2.774	-60	-32.3	-32.3	104	424	480	HIDROSTATICA	720	1023 Y 2009	2
3/4"	VG	52083	SC40C	C	3	3"-HL-52081-SC40C-C3	VENTEO A ZONA SEGURA	3285-A100-632-2042-DW-012	GAS	2.774	-60	-32.3	-32.3	104	424	480	HIDROSTATICA	720	1023 Y 2009	2